Технологическая карта №	0000016901
1 из 2	

Номер изделия	**110.2583**
Тип изделия	гофрокартон
Тип ящика (FEFCO)	FEFCO 110 (Гофролист)

Внутренние размеры, мм

Длина	1 090
Ширина	850
Высота	
Тип соединапана	

Развертка, мм

Длина	1 090
Ширина	850
Склеление	Нет

Наименование	**Гофрокартон 110.2583 1090x850 ТУ 111 Т-24 С Бурый (260)**
ГОСТ/ТУ	5453-111-45651094-2015
Цвет картона	**Бурый**
Марка картона	**Т-24**
Профиль картона	С
Площадь изделия, м2	0,9265
Площадь печати, м2	
Смещение печати, мм	±3
ECT, кН/м2	
BCT, кН	
В пачке, шт	260
Упаковка на поддоны	Есть
Сертификат лес. пром.	

Поставщик	УРАЛБУМАГА ООО
Покупатель	
Номер ящика к/а	SAP

Номер Пантона	**Цвет**	**S печати**

Содержание штампа

Маршрут	**Штанц**	**Клише**

Дополнительные требования

Ручная сборка

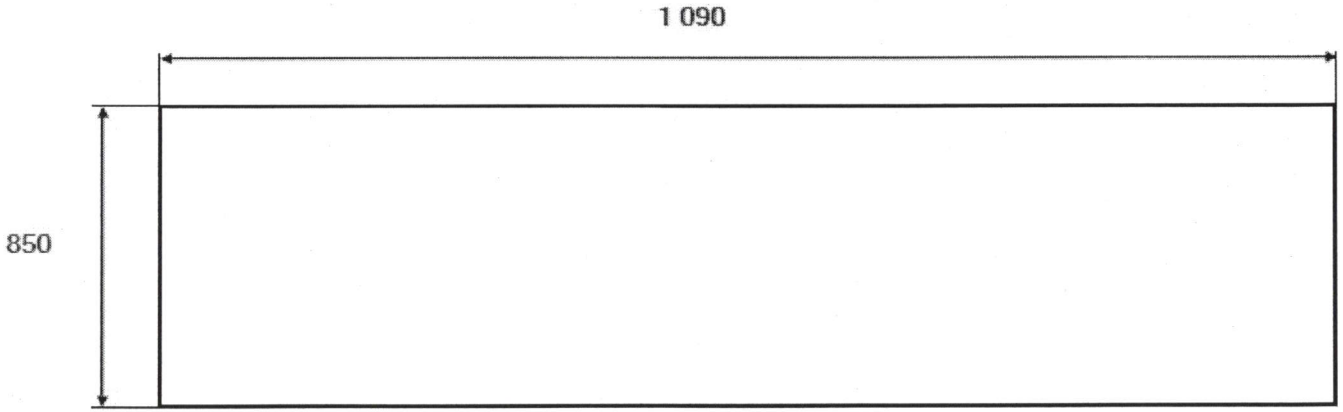

Изображена наружная поверхность изделия

Разработал
Инженер: Фомева Наталия Валериивна

Согласовано
Заказчик: Шестопалов СВ

Согласовано
Менеджер: _____

Технологическая карта №	0000016901	Наименование	Гофрокартон 110.2583 1090x850 ТУ 111 Т-24 С Бурый (260)
2 из 2		Поставщик	УРАЛБУМАГА ООО
		Покупатель	

Внутренние размеры изделия, мм

длина	1 090
ширина	850
высота	

Габариты пачки, мм

длина	1 090
ширина	850
высота	1 066

Габариты транспортного пакета, мм

длина	1 200
ширина	870
высота	1 086
поддон / крышка	150 /

Количество в машине

Паллет	60
Изд., шт	15 600
Изд., м2	14 453

Ярлыки

Тип ярлыка	Стандарт
Код ярлыка	0
Количество	2
Назначение	

Схема упаковки пачек в транспортном пакете

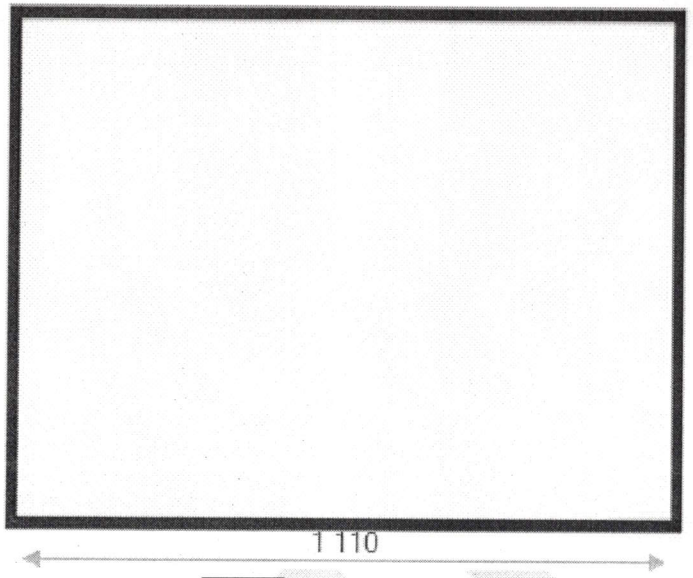

Изделий по длине: 1

Вариант упаковки

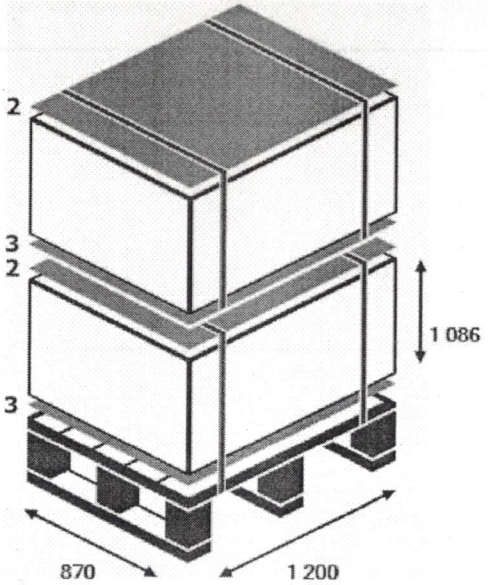

Свисания с поддона (с одной стороны), мм.

по длине:	
по ширине:	35

Количество в пачке	260
Количество пачек в ряд	1
Количество рядов	1
Количество изделий в паллете	260

Поддон	800x1200 б/у	100% упаковка	Нет
Крышка		Защитные уголки	Нет
Количество поддонов	Поддон/без поддона	Складывание пополам	Нет
Упаковка пачек		Стрейч пленка	Нет
Прокладные листы	Нет	Стрейч пленка на поддон	Нет

Дополнительные требования к упаковке

Разработал
Инженер: _____

Согласовано
Заказчик: _____

Согласовано
Менеджер: _____

Технологическая карта №	0000000943

Наименование	Плоская высечка 433.50 517x374x113 ТУ 122 Т-24 В Бурый (360)

Номер изделия	433.50
Тип изделия	пл. высечка
Тип ящика (FEFCO)	FEFCO 433

Внутренние размеры, мм

Длина	517
Ширина	374
Высота	113
Тип соед. клапана	

Развертка, мм

Длина	1 011
Ширина	778
Скрепление	Нет

ГОСТ/ТУ	17.21.13-122-45651094-2022
Цвет картона	**Бурый**
Марка картона	**Т-24**
Профиль картона	В
Площадь изделия, м2	0,7866
Площадь печати, м2	
Смещение печати, мм	±3
ECT, кН/м2	
BCT, кН	3,25
В пачке, шт	60
Упаковка на поддоны	Нет
Сертификат лес. пром.	

Поставщик	ООО Уралбумага
Покупатель	
Номер ящика к/а	48а
SAP	

Номер Пантона	Цвет	S печати

Содержание штампа

Маршурт	Штанц	Клише

Дополнительные требования

Допустимые отклонения внутренних размеров +/- 2мм

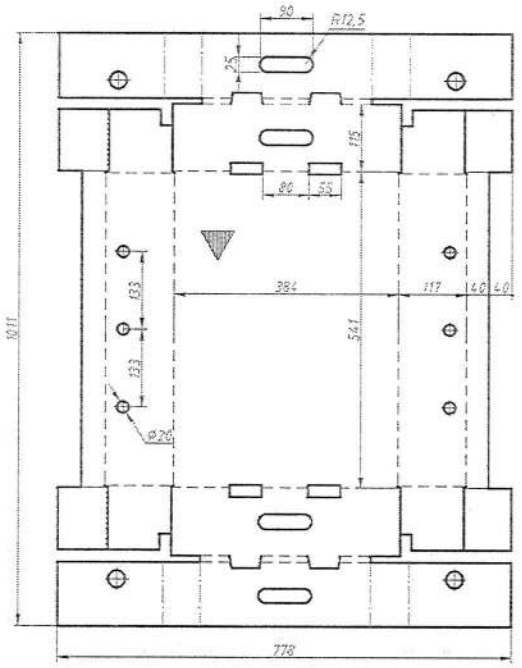

Обозначение линий: —— линия реза
- - - - линия рилевки
..... линия перфорации 10/10

Изображена наружная поверхность изделия
Допускаются технологические перемычки.

Разработал
Инженер: Калашникова Катарина Сергеевна

Согласовано
Заказчик: _____

Согласовано
Менеджер: _____

Технологическая карта №	0000000943	Наименование	Плоская высечка 433.50 517x374x113 ТУ 122 Т-24 В Бурый (360)
		Поставщик	ООО Уралбумага
		Покупатель	

Внутренние размеры изделия, мм

длина	517
ширина	374
высота	113

Габариты пачки, мм

длина	1 011
ширина	778
высота	187

Габариты транспортного пакета, мм

длина	1 031
ширина	798
высота	1 154
поддон / крышка	/

Количество в машине

Паллет	66
Изд., шт	23 760
Изд., м2	18 690

Ярлыки

Тип ярлыка	Стандарт
Код ярлыка	0
Количество	2
Назначение	Пищевой

Схема упаковки пачек в транспортном пакете

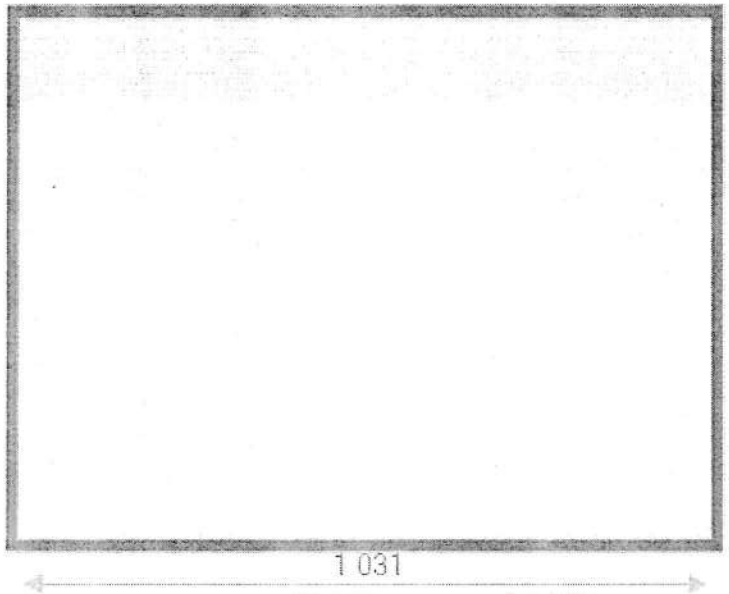

Изделий по ширине: 1

Вариант упаковки

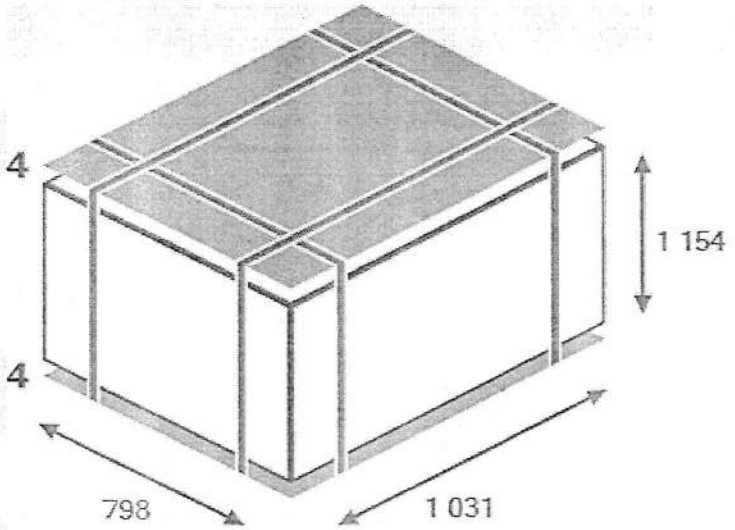

Свисания с поддона (с одной стороны), мм.

по длине:	
по ширине:	

Изделий по длине: 1

Количество в пачке	60
Количество пачек в ряд	1
Количество рядов	6
Количество изделий в паллете	360

Поддон		100% упаковка	Нет
Крышка		Защитные уголки	Нет
Количество поддонов	Без поддонов	Складывание пополам	Нет
Упаковка пачек		Стрейч пленка	Да
Прокладные листы	Нет	Стрейч пленка на поддон	Нет

Дополнительные требования к упаковке

Разработал
Инженер: _____

Согласовано
Заказчик: _____

Согласовано
Менеджер: _____

Технологическая карта №	0000000669

Наименование	4-кл гофроящик 201.263 600x300x320 ТУ 122 Т-24У С Бурый (270) Отв8

Номер изделия	**201.263**
Тип изделия	ящик
Тип ящика (FEFCO)	FEFCO 201 (А Стандарт)

Внутренние размеры, мм

Длина	600
Ширина	300
Высота	320
Тип соед. клапана	Тип I Исп. 1

Развертка, мм

Длина	1 847
Ширина	628
Скрепление	Клеевое
Точек склейки	1

ГОСТ/ТУ	17.21.13-122-45651094-2022
Цвет картона	**Бурый**
Марка картона	**Т-24УБ**
Профиль картона	С
Площадь изделия, м2	1,1599
Площадь печати, м2	0,0013
Смещение печати, мм	±3
ECT, кН/м2	
BCT, кН	2,5
В пачке, шт	27
Упаковка на поддоны	Нет
Сертификат лес. пром.	

Поставщик	ООО Уралбумага
Покупатель	
Номер ящика к/а	SAP

Номер Пантона	Цвет	S печати
BlackU/	BlackU/	0,0013

Содержание штампа	ШтампМаш, ШтампПК

Маршрут	Штанц	Клише

Дополнительные требования

Отверстия (d20) центрируются

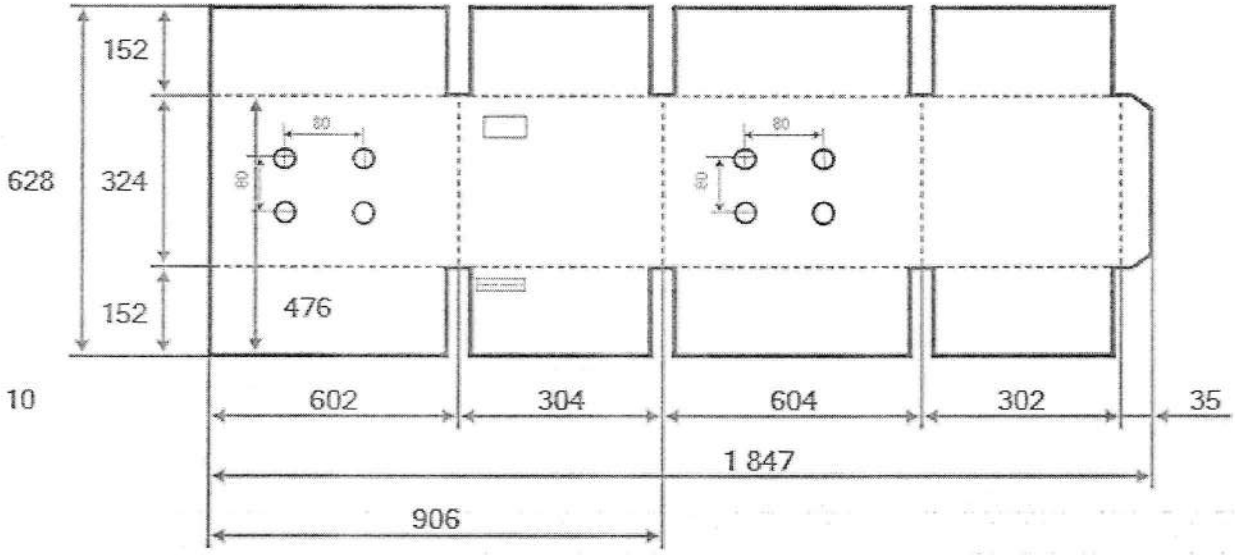

Изображена наружная поверхность изделия

Допускаются технологические перемычки. Допускаются трещины и разрывы поверхностного слоя гофрокартона, при выработке на марке Т21, Т22, и при выработке на профилях С и ВС

Разработал

Инженер: Хомутова Елена Александровна

Согласовано

Заказчик: _____

Согласовано

Менеджер: _____

Технологическая карта №	0000000669	Наименование	4-кл гофроящик 201.263 600x300x320 ТУ 122 Т-24У С Бурый (270) Отв8
		Поставщик	ООО Уралбумага
		Покупатель	

Внутренние размеры изделия, мм

длина	600
ширина	300
высота	320

Габариты пачки, мм

длина	906
ширина	628
высота	221

Габариты транспортного пакета, мм

длина	1 276
ширина	926
высота	1 153
поддон / крышка	/

Количество в машине

Паллет	48
Изд., шт	12 960
Изд., м2	15 032

Ярлыки

Тип ярлыка	Стандарт
Код ярлыка	0
Количество	2
Назначение	Пищевой

Схема упаковки пачек в транспортном пакете

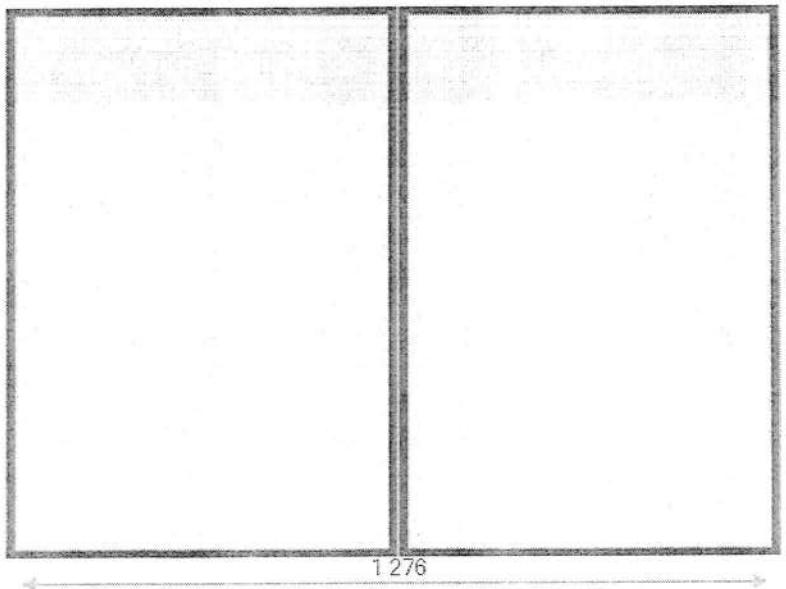

Изделий по ширине: 1

Вариант упаковки

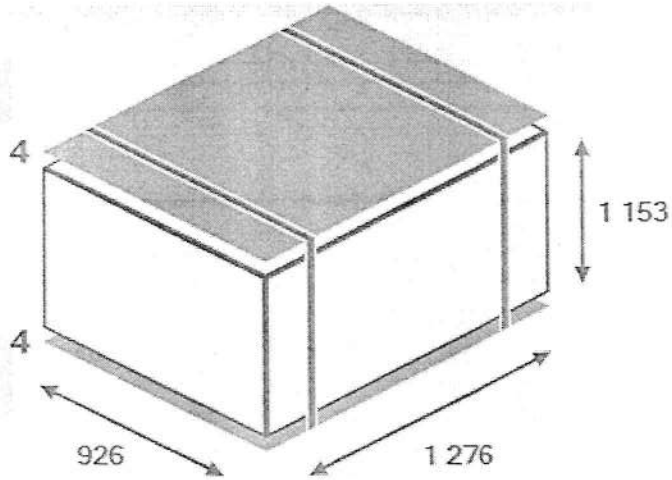

Свисания с поддона (с одной стороны), мм.

по длине:	
по ширине:	

Изделий по длине: 2

Количество в пачке	27
Количество пачек в ряд	2
Количество рядов	5
Количество изделий в паллете	270

Поддон		100% упаковка	Нет
Крышка		Защитные уголки	Нет
Количество поддонов	Без поддонов	Складывание пополам	Да
Упаковка пачек	В 1 пояс	Стрейч пленка	Да
Прокладные листы	Да	Стрейч пленка на поддон	Нет

Дополнительные требования к упаковке

Разработал
Инженер: _____

Согласовано
Заказчик: _____

Согласовано
Менеджер: _____

Технологическая карта №	0000006004

Наименование	4-кл гофроящик 201.250 600x300x375 ТУ 122 Т-24У С Бурый (260) Отв4

Номер изделия	201.250
Тип изделия	ящик
Тип ящика (FEFCO)	FEFCO 201 (А Стандарт)

Внутренние размеры, мм

Длина	600
Ширина	300
Высота	375
Тип соед. клапана	Тип I Исп. 1

Развертка, мм

Длина	1 847
Ширина	683
Скрепление	Клеевое
Точек склейки	1

ГОСТ/ТУ	17.21.13-122-45651094-2022
Цвет картона	Бурый
Марка картона	Т-24УБ
Профиль картона	C
Площадь изделия, м2	1,2615
Площадь печати, м2	
Смещение печати, мм	±3
ECT, кН/м2	
BCT, кН	2,5
В пачке, шт	26
Упаковка на поддоны	Есть
Сертификат лес. пром.	

Поставщик	ООО Уралбумага
Покупатель	
Номер ящика к/а	681 SAP

Номер Пантона	Цвет	S печати
BlackU/	BlackU/	0,0013

Содержание штампа: ШтампПК, ШтампМаш

Маршурт	Штанц	Клише

Дополнительные требования

Отверстия центрируются

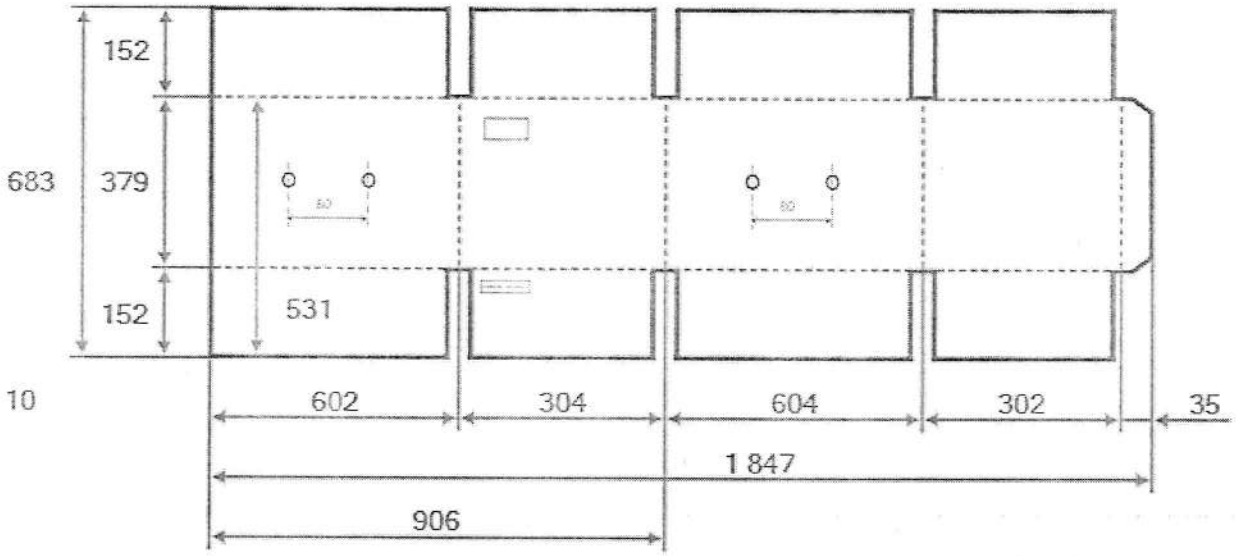

Изображена наружная поверхность изделия

Допускаются технологические перемычки. Допускаются трещины и разрывы поверхностного слоя гофрокартона, при выработке на марке Т21, Т22, и при выработке на профилях С и ВС

Разработал

Инженер: Калашникова Катарина Сергеевна

Согласовано

Заказчик:

Согласовано

Менеджер:

Технологическая карта №	0000006004	Наименование	4-кл гофроящик 201.250 600x300x375 ТУ 122 Т-24У С Бурый (260) Отв4
		Поставщик	ООО Уралбумага
		Покупатель	

Внутренние размеры изделия, мм

длина	600
ширина	300
высота	375

Габариты пачки, мм

длина	906
ширина	683
высота	213

Габариты транспортного пакета, мм

длина	1 386
ширина	926
высота	1 113
поддон / крышка	150 /

Количество в машине

Паллет	48
Изд., шт	12 480
Изд., м2	15 744

Ярлыки

Тип ярлыка	Стандарт
Код ярлыка	0
Количество	2
Назначение	Пищевой

Схема упаковки пачек в транспортном пакете

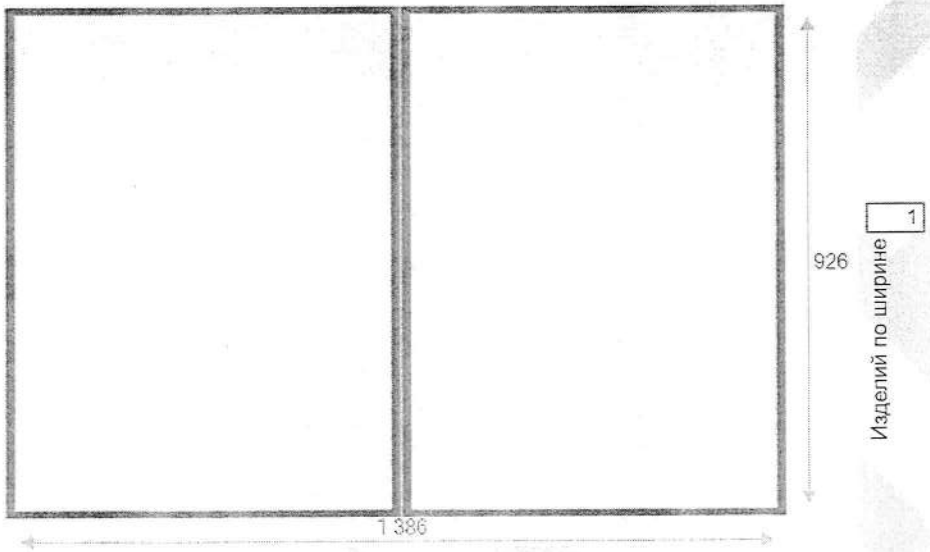

Вариант упаковки

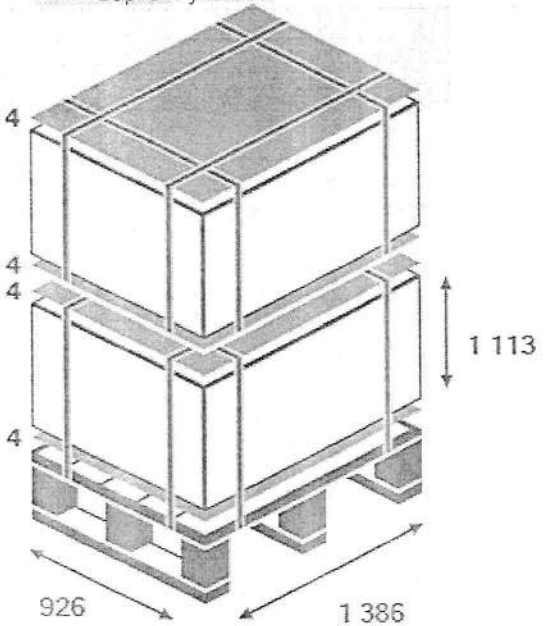

Свисания с поддона (с одной стороны), мм.

по длине:	93
по ширине:	63

Изделий по длине: 2

Количество в пачке	26
Количество пачек в ряд	2
Количество рядов	5
Количество изделий в паллете	260

Поддон	800x1200 б/у	100% упаковка	Нет
Крышка		Защитные уголки	Нет
Количество поддонов	Поддон/без поддона	Складывание пополам	Да
Упаковка пачек	В 1 пояс	Стрейч пленка	Да
Прокладные листы	Да	Стрейч пленка на поддон	Нет

Дополнительные требования к упаковке

H-2500

Разработал
Инженер: _____

Согласовано
Заказчик: _____

Согласовано
Менеджер: _____

Технологическая карта №	0000003671

Наименование	Плоская высечка 201.638 433x252x282 ТУ 122 Т-24У С Бурый (264)
Поставщик	ООО Уралбумага
Покупатель	
Номер ящика к/а	SAP

Номер изделия	201.638
Тип изделия	пл. высечка
Тип ящика (FEFCO)	FEFCO 201 (A Стандарт)

Внутренние размеры, мм

Длина	433
Ширина	252
Высота	282
Тип соед. клапана	Тип I Исп. 1

Развертка, мм

Длина	1 417
Ширина	542
Скрепление	Клеевое
Точек склейки	1

ГОСТ/ТУ	17.21.13-122-45651094-2022
Цвет картона	Бурый
Марка картона	Т-24У
Профиль картона	С
Площадь изделия, м2	0,768
Площадь печати, м2	
Смещение печати, мм	±3
ECT, кН/м2	
BCT, кН	2
В пачке, шт	22
Упаковка на поддоны	Есть
Сертификат лес. пром.	

Номер Пантона	Цвет	S печати

Содержание штампа

Маршурт	Штанц	Клише

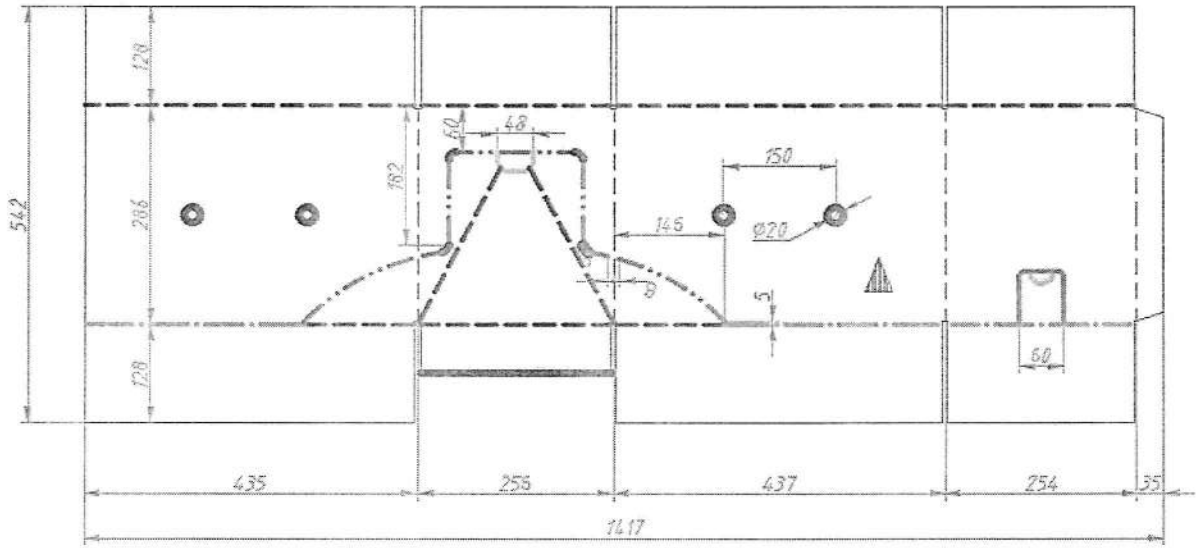

1. Обозначение линий:
- линия реза
- линия рилевки
- линия режуще-биговальная 7/7
- линия режуще-биговальная 8/4
- линия перфорации 7/3

Дополнительные требования

Рилёвок с гофроагрегата нет.
Допустимые отклонения внутренних размеров +/- 2 мм.

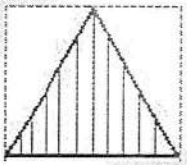

Изображена наружная поверхность изделия
Допускаются технологические перемычки. Допускаются трещины и разрывы поверхностного слоя гофрокартона, при выработке на марке Т21, Т22, и при выработке на профилях С и ВС

Разработал
Инженер: Тиунова Светлана Владимировна

Согласовано
Заказчик:

Согласовано
Менеджер:

Технологическая карта №	0000003671	Наименование	Плоская высечка 201.638 433x252x282 ТУ 122 Т-24У С Бурый (264)
		Поставщик	ООО Уралбумага
		Покупатель	

Внутренние размеры изделия, мм

длина	433
ширина	252
высота	282

Габариты пачки, мм

длина	691
ширина	542
высота	180

Габариты транспортного пакета, мм

длина	1 200
ширина	800
высота	1 132
поддон / крышка	150 /

Количество в машине

Паллет	66
Изд., шт	17 424
Изд., м2	13 382

Ярлыки

Тип ярлыка	Стандарт
Код ярлыка	0
Количество	2
Назначение	Пищевой

Схема упаковки пачек в транспортном пакете

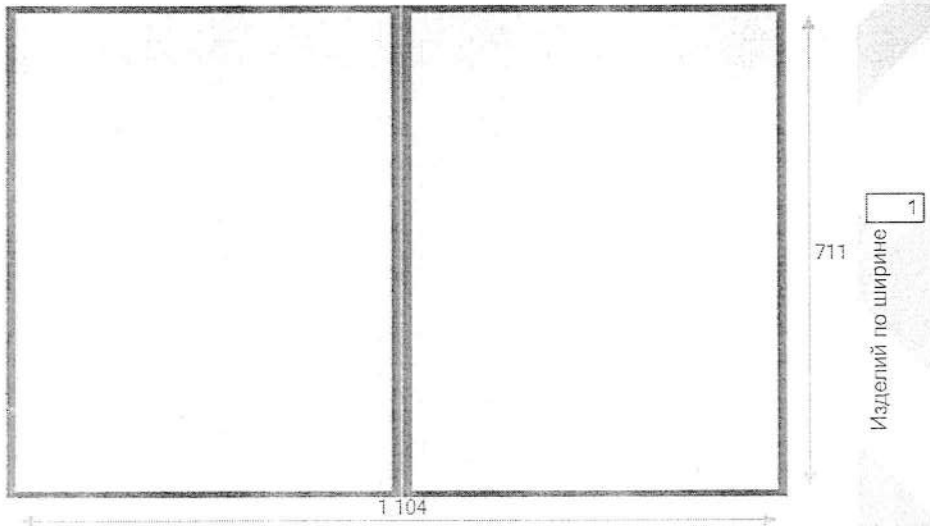

Вариант упаковки

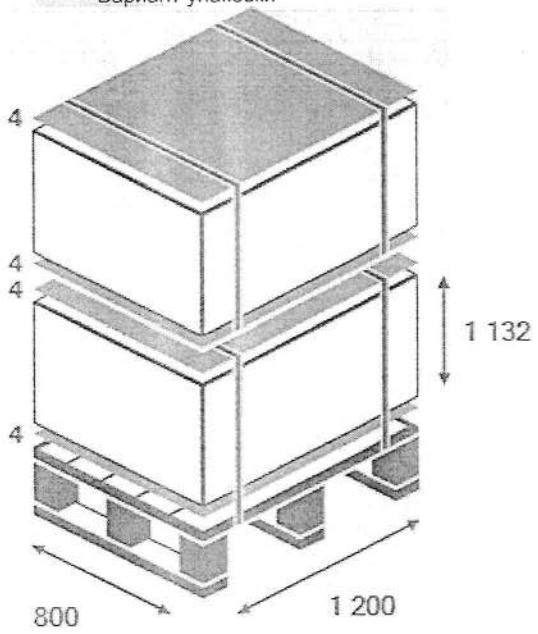

Свисания с поддона (с одной стороны), мм.

по длине:	
по ширине:	

Изделий по длине: 2

Количество в пачке	22
Количество пачек в ряд	2
Количество рядов	6
Количество изделий в паллете	264

Поддон	800x1200 б/у	100% упаковка	Нет
Крышка		Защитные уголки	Нет
Количество поддонов	Поддон/без поддона	Складывание пополам	Да
Упаковка пачек	В 1 пояс	Стрейч пленка	Да
Прокладные листы	Да	Стрейч пленка на поддон	Нет

Дополнительные требования к упаковке

Разработал
Инженер: _____

Согласовано
Заказчик: _____

Согласовано
Менеджер: _____

Технологическая карта №	0000001623
Номер ПК	22.01328

Наименование	4-кл гофроящик 201.638 433x252x282 ТУ 122 Т-24У С Бурый (260) Селяночка
Поставщик	ООО Уралбумага
Покупатель	

Увеличенное изображение рисунка

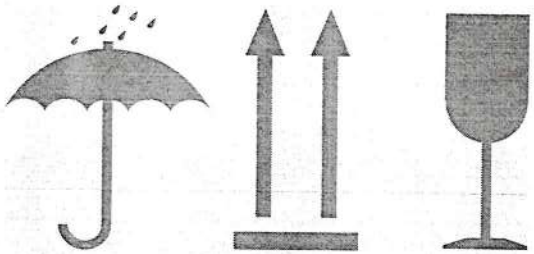

СЕЛЯНОЧКА

НАШЕ, СЕЛЬСКОЕ, РОДНОЕ

ЯЙЦА

1) Принтерная распечатка не является эталоном цвета
2) Внимательно проверяйте содержание логотипа. После согласования вся ответственность возлагается на клиента.

Комментарий:

Разработал

Дизайнер: Собянина Елена Александровна

Согласовано

Заказчик:

Согласовано

Менеджер:

Технологическая карта №	0000001623
Номер ПК	22.01328

Наименование	4-кл гофроящик 201.638 433x252x282 ТУ 122 Т-24У С Бурый (260) Селяночка
Поставщик	ООО Уралбумага
Покупатель	

Схема нанесения печати на гофроящик

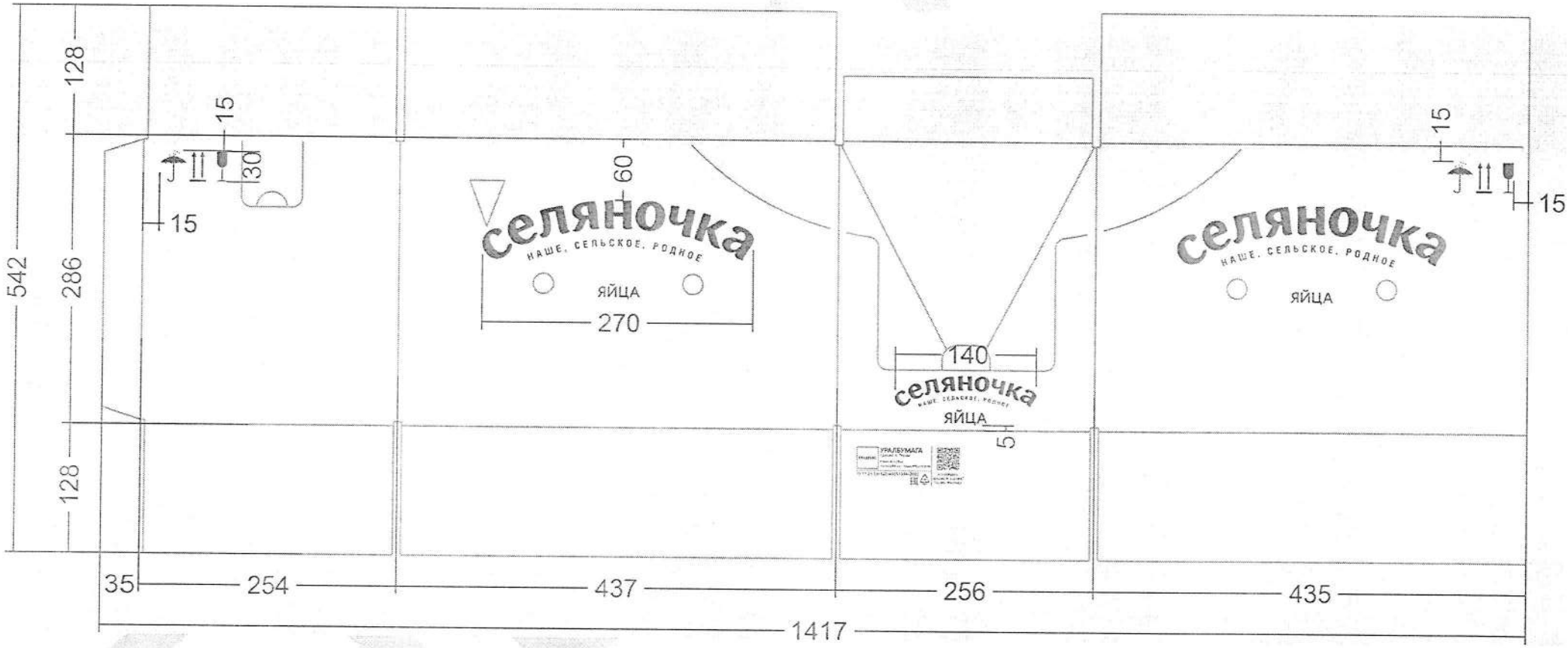

1) Принтерная распечатка не является эталоном цвета
2) Внимательно проверяйте содержание логотипа. После согласования вся ответственность возлагается на клиента.

Комментарий:

Разработал

Дизайнер: Собянина Елена Александровна

Согласовано

Заказчик:

Согласовано

Менеджер:

Технологическая карта №	0000001623

Наименование	4-кл гофроящик 201.638 433x252x282 ТУ 122 Т-24У С Бурый (260) Селяночка

Номер изделия	**201.638**
Тип изделия	ящик
Тип ящика (FEFCO)	FEFCO 201 (A Стандарт)

Внутренние размеры, мм

Длина	433
Ширина	252
Высота	282
Тип соед. клапана	Тип I Исп. 1

Развертка, мм

Длина	1 417
Ширина	542
Скрепление	Клеевое
Точек склейки	1

ГОСТ/ТУ	17.21.13-122-45651094-2022
Цвет картона	**Бурый**
Марка картона	**Т-24УБ**
Профиль картона	С
Площадь изделия, м2	0,768
Площадь печати, м2	0,0167
Смещение печати, мм	±3
ECT, кН/м2	
BCT, кН	2
В пачке, шт	26
Упаковка на поддоны	Есть
Сертификат лес. пром.	

Поставщик	ООО Уралбумага
Покупатель	
Номер ящика к/а	SAP

Номер Пантона	Цвет	S печати
BlackU/	BlackU/	0,0167

Содержание штампа

Маршурт	Штанц	Клише

Дополнительные требования

Рилёвок с гофроагрегата нет!

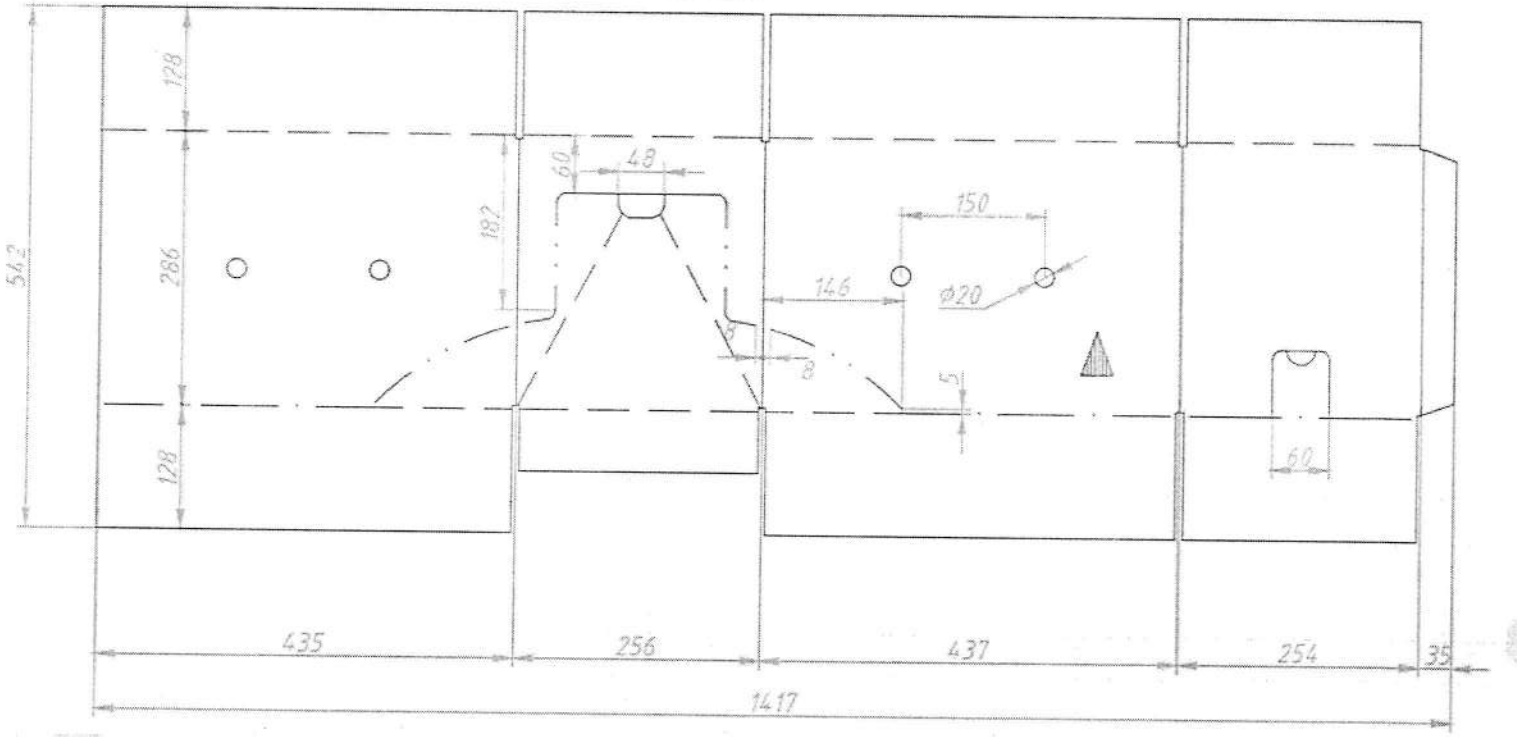

Изображена наружная поверхность изделия

Допускаются технологические перемычки. Допускаются трещины и разрывы поверхностного слоя гофрокартона, при выработке на марке Т21, Т22, и при выработке на профилях С и ВС

Разработал

Инженер: **Ватрубина Ольга Викторовна**

Согласовано

Заказчик:

Согласовано

Менеджер:

Технологическая карта №	0000001623

Наименование	4-кл гофроящик 201.638 433x252x282 ТУ 122 Т-24У С Бурый (260) Селяночка
Поставщик	ООО Уралбумага
Покупатель	

Внутренние размеры изделия, мм

длина	433
ширина	252
высота	282

Габариты пачки, мм

длина	691
ширина	542
высота	213

Габариты транспортного пакета, мм

длина	1 200
ширина	800
высота	1 113
поддон / крышка	150 /

Количество в машине

Паллет	66
Изд., шт	17 160
Изд., м2	13 179

Ярлыки

Тип ярлыка	Стандарт
Код ярлыка	0
Количество	2
Назначение	

Схема упаковки пачек в транспортном пакете

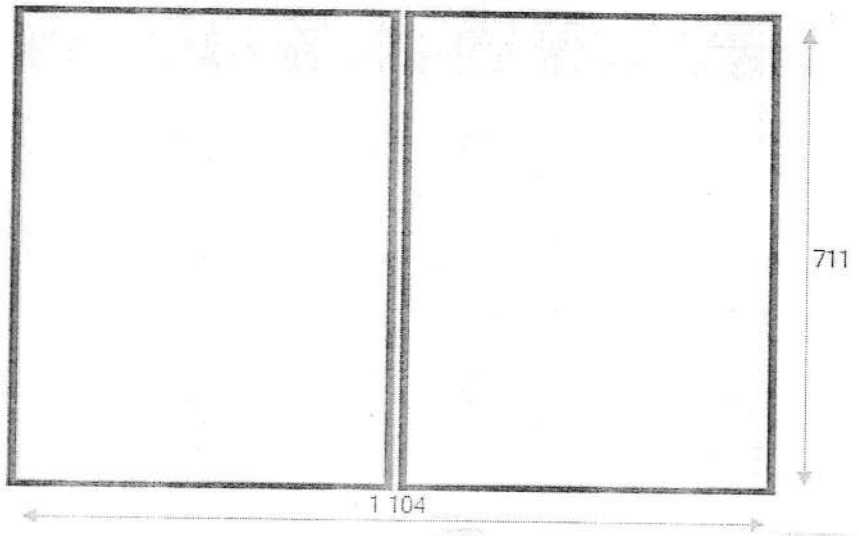

Вариант упаковки

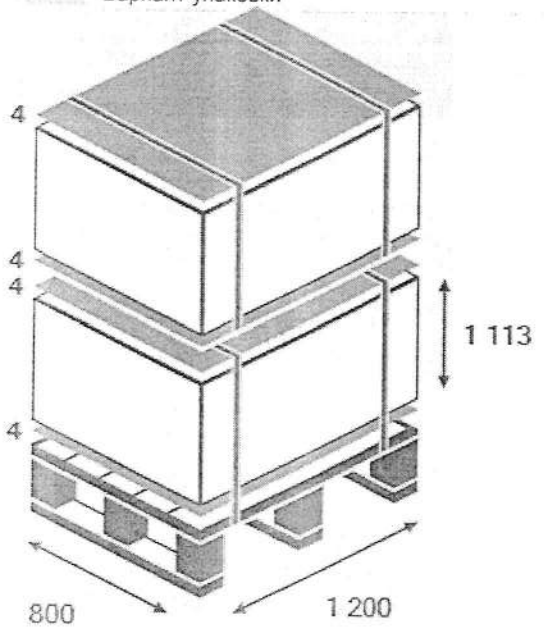

Свисания с поддона (с одной стороны), мм.

по длине:	
по ширине:	

Количество в пачке	26
Количество пачек в ряд	2
Количество рядов	5
Количество изделий в паллете	260

Поддон	800x1200 б/у	100% упаковка	Нет
Крышка		Защитные уголки	Нет
Количество поддонов	Поддон/без поддона	Складывание пополам	Да
Упаковка пачек	В 1 пояс	Стрейч пленка	Да
Прокладные листы	Да	Стрейч пленка на поддон	Нет

Дополнительные требования к упаковке

Для машины, высотой 2600мм

Разработал
Инженер: _____

Согласовано
Заказчик: _____

Согласовано
Менеджер: _____

Технологическая карта №	0000000279

Наименование	4-кл гофроящик 201.45 530x250x285 ТУ 122 Т-24 С Бурый (270) Отв8
Поставщик	ООО Уралбумага
Покупатель	
Номер ящика к/а	SAP

Номер изделия	201.45
Тип изделия	ящик
Тип ящика (FEFCO)	FEFCO 201 (A Стандарт)

Внутренние размеры, мм

Длина	530
Ширина	250
Высота	285
Тип соед. клапана	Тип I Исп. 1

Развертка, мм

Длина	1 607
Ширина	543
Скрепление	Клеевое
Точек склейки	1

ГОСТ/ТУ	17.21.13-122-45651094-2022
Цвет картона	**Бурый**
Марка картона	**Т-24**
Профиль картона	С
Площадь изделия, м2	0,8726
Площадь печати, м2	0,0013
Смещение печати, мм	±3
ECT, кН/м2	
BCT, кН	2,25
В пачке, шт	27
Упаковка на поддоны	Есть
Сертификат лес. пром.	

Номер Пантона	Цвет	S печати
BlackU/	BlackU/	0,0013

Содержание штампа: ШтампМаш

Маршрут	Штанц	Клише

Дополнительные требования

Отверстия центрируются
Внимание на качество склейки

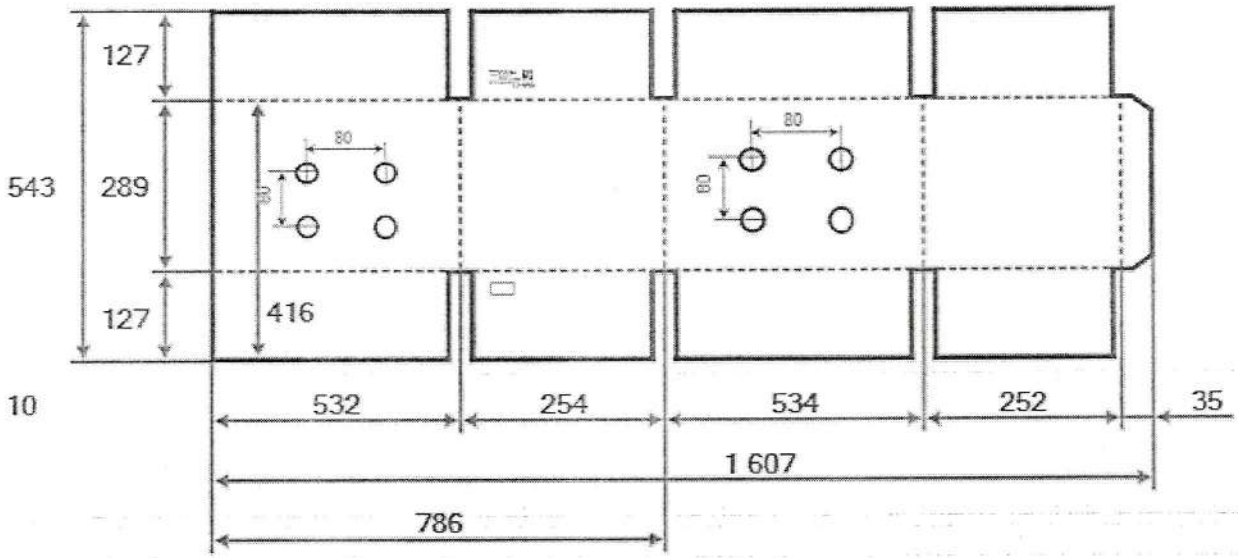

Изображена наружная поверхность изделия
Допускаются технологические перемычки. Допускаются трещины и разрывы поверхностного слоя гофрокартона, при выработке на марке Т21, Т22, и при выработке на профилях С и ВС

Разработал
Инженер: Фокеева Наталия Валериивна

Согласовано
Заказчик: _____

Согласовано
Менеджер: _____

Технологическая карта №	0000000279	Наименование	4-кл гофроящик 201.45 530x250x285 ТУ 122 Т-24 С Бурый (270) Отв8
		Поставщик	ООО Уралбумага
		Покупатель	

Внутренние размеры изделия, мм

длина	530
ширина	250
высота	285

Габариты пачки, мм

длина	786
ширина	543
высота	221

Габариты транспортного пакета, мм

длина	1 200
ширина	806
высота	1 153
поддон / крышка	150 /

Количество в машине

Паллет	64
Изд., шт	17 280
Изд., м2	15 079

Ярлыки

Тип ярлыка	Стандарт
Код ярлыка	
Количество	2
Назначение	

Схема упаковки пачек в транспортном пакете

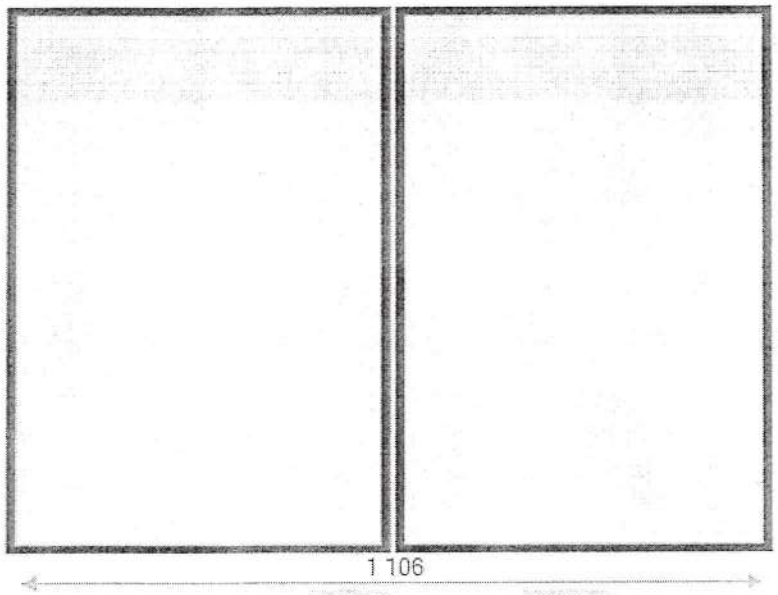

Вариант упаковки

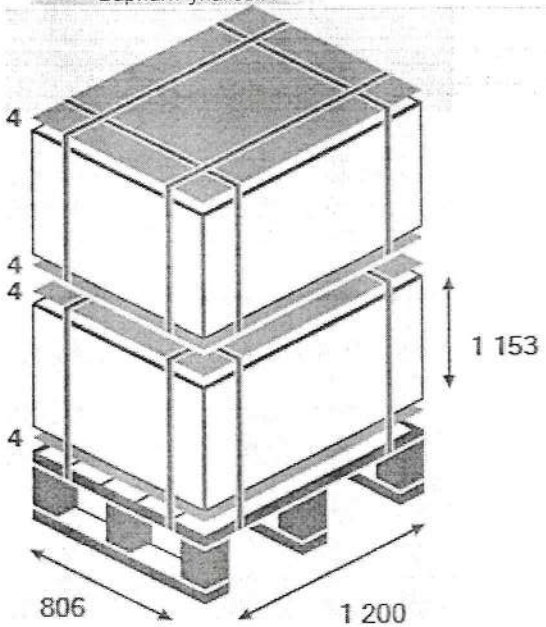

Свисания с поддона (с одной стороны), мм.

по длине:	
по ширине:	3

Количество в пачке	27
Количество пачек в ряд	2
Количество рядов	5
Количество изделий в паллете	270

Поддон	800x1200 б/у	100% упаковка	Нет
Крышка		Защитные уголки	Нет
Количество поддонов	Поддон/без поддона	Складывание пополам	Да
Упаковка пачек	В 1 пояс	Стрейч пленка	Да
Прокладные листы	Да	Стрейч пленка на поддон	Нет

Дополнительные требования к упаковке

Пакет для фуры высотой 2550

Разработал
Инженер: _____

Согласовано
Заказчик: _____

Согласовано
Менеджер: _____

Технологическая карта №	0000006673

Наименование	4-кл гофроящик 201.14 630x320x340 ТУ 122 Т-24У С Бурый (252) Отв8

Номер изделия	**201.14**
Тип изделия	ящик
Тип ящика (FEFCO)	FEFCO 201 (А Стандарт)

Внутренние размеры, мм

Длина	630
Ширина	320
Высота	340
Тип соед. клапана	Тип II Исп. 3

Развертка, мм

Длина	1 947
Ширина	668
Скрепление	Клеевое
Точек склейки	1

ГОСТ/ТУ	17.21.13-122-45651094-2022
Цвет картона	**Бурый**
Марка картона	**Т-24УБ**
Профиль картона	С
Площадь изделия, м2	1,3006
Площадь печати, м2	
Смещение печати, мм	±3
ECT, кН/м2	
BCT, кН	2,75
В пачке, шт	18
Упаковка на поддоны	Есть
Сертификат лес. пром.	

Поставщик	ООО Уралбумага
Покупатель	
Номер ящика к/а	127 SAP

Номер Пантона	Цвет	S печати

Содержание штампа	ШтампПК_ТС, ШтампМаш

Маршурт	Штанц	Клише

Дополнительные требования

Ручная сборка
линия Apstar ШФ

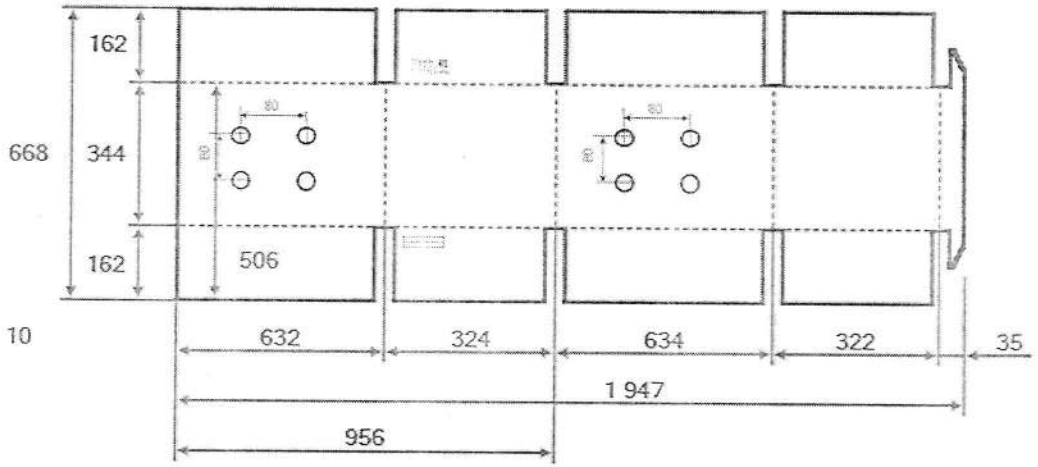

Изображена наружная поверхность изделия
Допускаются технологические перемычки. Допускаются трещины и разрывы поверхностного слоя гофрокартона, при выработке на марке Т21, Т22, и при выработке на профилях С и ВС

Разработал
Инженер: Фокеева Наталия Валериивна

Согласовано
Заказчик:

Согласовано
Менеджер:

Технологическая карта №	0000006673

Наименование	4-кл гофроящик 201.14 630x320x340 ТУ 122 Т-24У С Бурый (252) Отв8
Поставщик	ООО Уралбумага
Покупатель	

Внутренние размеры изделия, мм

длина	630
ширина	320
высота	340

Габариты пачки, мм

длина	956
ширина	668
высота	148

Габариты транспортного пакета, мм

длина	1 356
ширина	976
высота	1 092
поддон / крышка	150 /

Количество в машине

Паллет	46
Изд., шт	11 592
Изд., м2	15 077

Ярлыки

Тип ярлыка	Стандарт
Код ярлыка	0
Количество	2
Назначение	

Схема упаковки пачек в транспортном пакете

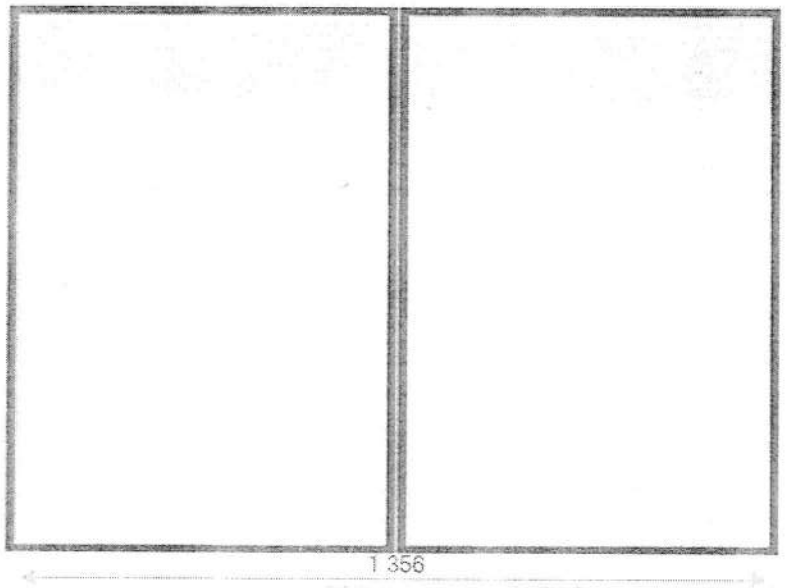

Вариант упаковки

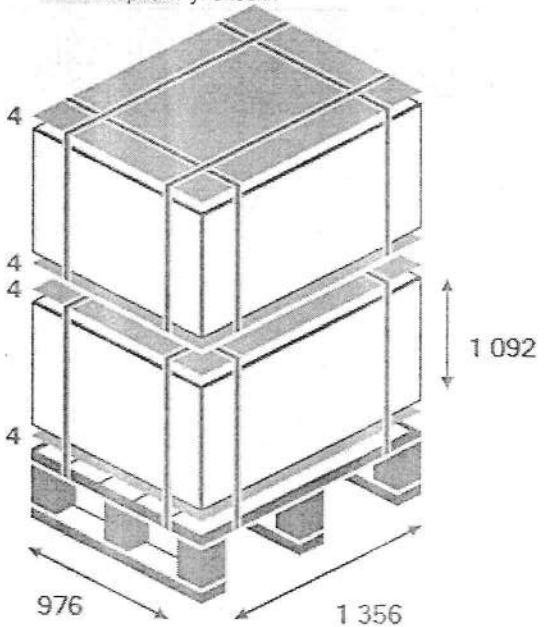

Свисания с поддона (с одной стороны), мм.

по длине:	78
по ширине:	88

Изделий по длине: 2

Количество в пачке	18
Количество пачек в ряд	2
Количество рядов	7
Количество изделий в паллете	252

Поддон	800x1200 б/у	100% упаковка	Нет
Крышка		Защитные уголки	Нет
Количество поддонов	Поддон/без поддона	Складывание пополам	Да
Упаковка пачек	В 1 пояс	Стрейч пленка	Да
Прокладные листы	Да	Стрейч пленка на поддон	Нет

Дополнительные требования к упаковке

Разработал
Инженер: _____

Согласовано
Заказчик: _____

Согласовано
Менеджер: _____

Технологическая карта №	0000000986

Наименование	Уголок 0111.8 1400x140 ТУ 122 Т-22 С Бурый (1680)

Номер изделия	0111.8
Тип изделия	уголок
Тип ящика (FEFCO)	FEFCO 0111 (Гофроуголок)

Внутренние размеры, мм

Длина	1 400
Ширина	140
Высота	
Тип соед. клапана	

Развертка, мм

Длина	1 400
Ширина	140
Скрепление	Нет

ГОСТ/ТУ	17.21.13-122-45651094-2022
Цвет картона	Бурый
Марка картона	Т-22
Профиль картона	С
Площадь изделия, м2	0,196
Площадь печати, м2	
Смещение печати, мм	±3
ECT, кН/м2	
BCT, кН	
В пачке, шт	56
Упаковка на поддоны	Нет
Сертификат лес. пром.	

Поставщик	ООО Уралбумага
Покупатель	
Номер ящика к/а	SAP

Номер Пантона	Цвет	S печати

Содержание штампа

Маршурт	Штанц	Клише

Дополнительные требования

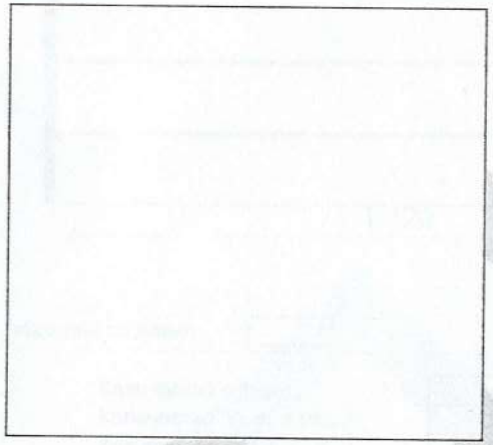

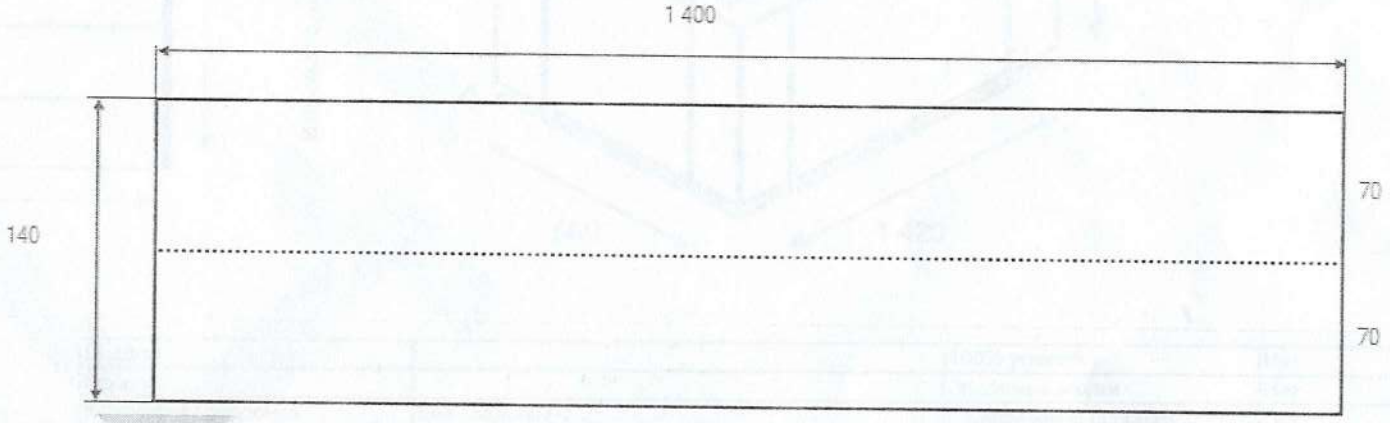

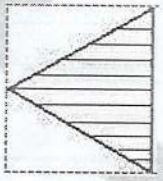

Изображена наружная поверхность изделия
Допускаются технологические перемычки. Допускаются трещины и разрывы поверхностного слоя гофрокартона, при выработке на марке Т21, Т22, и при выработке на профилях С и ВС

Разработал
Инженер: **Поносова Надежда Ивановна**

Согласовано
Заказчик:

Согласовано
Менеджер:

Технологическая карта №	0000002808

Наименование	4-кл гофроящик 201.179 380x285x228 ТУ 122 П-32 ВС Бурый (300)

Номер изделия	201.179
Тип изделия	ящик
Тип ящика (FEFCO)	FEFCO 201 (А Стандарт)

Внутренние размеры, мм

Длина	380
Ширина	285
Высота	228
Тип соед. клапана	Тип I Исп. 1

Развертка, мм

Длина	1 395
Ширина	532
Скрепление	Клеевое
Точек склейки	1

ГОСТ/ТУ	17.21.13-122-45651094-2022
Цвет картона	**Бурый**
Марка картона	**П-32**
Профиль картона	ВС
Площадь изделия, м2	0,7421
Площадь печати, м2	0,0013
Смещение печати, мм	±3
ECT, кН/м2	
BCT, кН	2,75
В пачке, шт	15
Упаковка на поддоны	Есть
Сертификат лес. пром.	

Поставщик	ООО Уралбумага
Покупатель	
Номер ящика к/а	SAP

Номер Пантона	Цвет	S печати
BlackU/	BlackU/	0,0013

Содержание штампа: ШтампПК, ШтампМаш

Маршурт	Штанц	Клише

Дополнительные требования

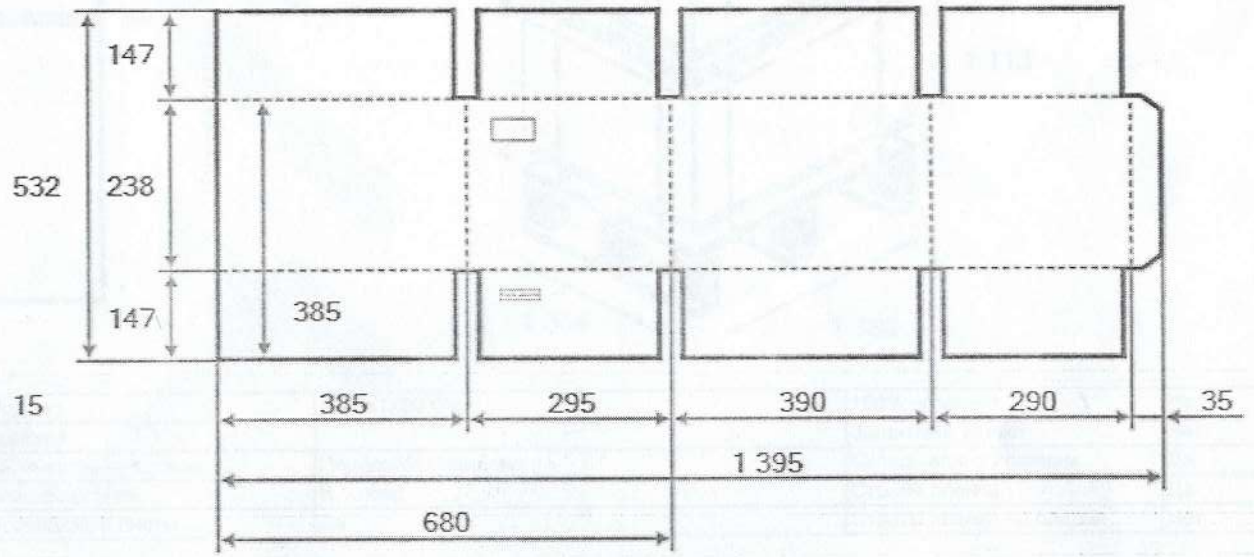

Изображена наружная поверхность изделия
Допускаются технологические перемычки. Допускаются трещины и разрывы поверхностного слоя гофрокартона, при выработке на марке Т21, Т22, и при выработке на профилях С и ВС

Разработал
Инженер: Фокеева Наталия Валериивна

Согласовано
Заказчик:

Согласовано
Менеджер:

Технологическая карта №	0000012664

Наименование	4-кл гофроящик 200.92 542x252x285 ТУ 122 Т-24У С Бурый (390) Отв4 КОМСОМОЛЬСКАЯ ПФ_ЩГ

Номер изделия	**200.92**
Тип изделия	ящик
Тип ящика (FEFCO)	FEFCO 200 (Ж Стандарт низ)

Внутренние размеры, мм

Длина	542
Ширина	252
Высота	285
Тип соед. клапана	Тип I Исп. 1

Развертка, мм

Длина	1 635
Ширина	415
Скрепление	Клеевое
Точек склейки	1

ГОСТ/ТУ	17.21.13-122-45651094-2022
Цвет картона	**Бурый**
Марка картона	**Т-24УБ**
Профиль картона	С
Площадь изделия, м2	0,6785
Площадь печати, м2	0,0632
Смещение печати, мм	±3
ECT, кН/м2	
BCT, кН	2,25
В пачке, шт	26
Упаковка на поддоны	Есть
Сертификат лес. пром.	

Поставщик	УРАЛБУМАГА ООО
Покупатель	
Номер ящика к/а	SAP

Номер Пантона	Цвет	S печати
2945U/	2945U/	0,0632

Содержание штампа

Маршрут	Штанц	Клише

Дополнительные требования

Ручная сборка
Заказать накладки

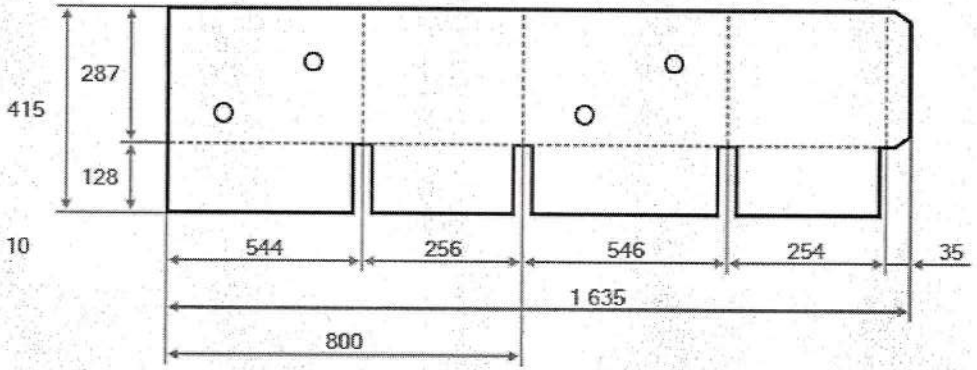

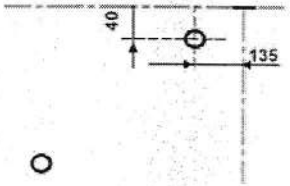

Изображена наружная поверхность изделия
Допускаются технологические перемычки. Допускаются трещины и разрывы поверхностного слоя гофрокартона, при выработке на марке Т21, Т22, и при выработке на профилях С и ВС

Разработал
Инженер: Фокеева Наталия Валериивна

Согласовано
Заказчик: _____

Согласовано
Менеджер: _____

Технологическая карта №	0000012664
Номер ПК	23.01573

Наименование	4-кл гофроящик 200.92 542x252x285 ТУ 122 Т-24У С Бурый (390) Отв4 КОМСОМОЛЬСКАЯ ПФ_ЩГ
Поставщик	УРАЛБУМАГА ООО
Покупатель	

Увеличенное изображение рисунка



1) Принтерная распечатка не является эталоном цвета
2) Внимательно проверяйте содержание логотипа. После согласования вся ответственность возлагается на клиента.

Комментарий:

Разработал
Дизайнер: Шипиловских Анастасия Александр

Согласовано
Заказчик:

Согласовано 09.01.2024г.
Менеджер: Ольга Викторовна В.В.

Технологическая карта №	0000012664
Номер ПК	23.01573

Наименование	4-кл гофроящик 200.92 542x252x285 ТУ 122 Т-24У С Бурый (390) Отв4 КОМСОМОЛЬСКАЯ ПФ_ЩГ
Поставщик	УРАЛБУМАГА ООО
Покупатель	

Схема нанесения печати на гофроящик



1) Принтерная распечатка не является эталоном цвета
2) Внимательно проверяйте содержание логотипа. После согласования вся ответственность возлагается на клиента.

Комментарий:

Разработал
Дизайнер: Шипиловских Анастасия Александр

Согласовано
Заказчик: _____

Согласовано 09.01.2024г.
Менеджер: _____ / В.В. Андреевских /

Технологическая карта №	0000012664

Наименование	4-кл гофроящик 200.92 542x252x285 ТУ 122 Т-24У С Бурый (390) Отв4 КОМСОМОЛЬСКАЯ ПФ_ЩГ
Поставщик	УРАЛБУМАГА ООО
Покупатель	

Внутренние размеры изделия, мм

длина	542
ширина	252
высота	285

Габариты пачки, мм

длина	800
ширина	415
высота	213

Габариты транспортного пакета, мм

длина	1 265
ширина	820
высота	1 113
поддон / крышка	150 /

Количество в машине

Паллет	52
Изд., шт	20 280
Изд., м2	13 760

Ярлыки

Тип ярлыка	Стандарт
Код ярлыка	0
Количество	2
Назначение	

Схема упаковки пачек в транспортном пакете

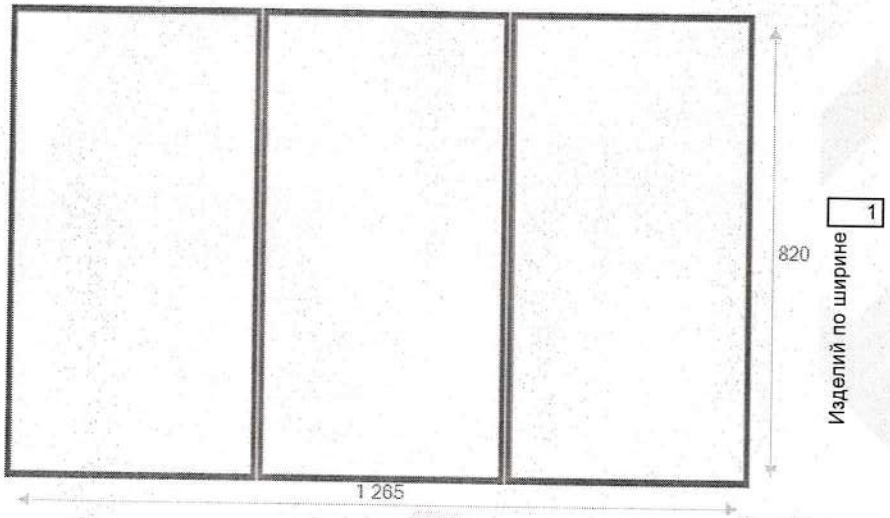

Изделий по длине 3

Вариант упаковки

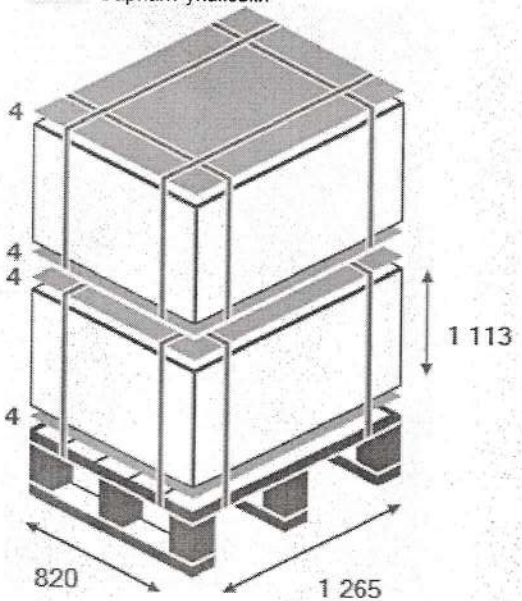

Свисания с поддона (с одной стороны), мм.

по длине:	33
по ширине:	10

Количество в пачке	26
Количество пачек в ряд	3
Количество рядов	5
Количество изделий в паллете	390

Поддон	800x1200 б/у	100% упаковка	Нет
Крышка		Защитные уголки	Нет
Количество поддонов	Поддон/без поддона	Складывание пополам	Да
Упаковка пачек	В 1 пояс	Стрейч пленка	Да
Прокладные листы	Да	Стрейч пленка на поддон	Нет

Дополнительные требования к упаковке

Разработал
Инженер: _____

Согласовано
Заказчик: _____

Согласовано
Менеджер: _____