Утверждаю:
Генеральный директор
ОАО «Чишминский сахарный завод»
_____ Ю.Г. Баримбойм
"___" _____2023 г.

З А Я В К А № _____._15.05. 2023г._____

к дефектной ведомости № №___ от _____

Наименование цеха (участка) _____ОГМ_____ _____
Вид ремонта _____текущий_____ (тек.,кап.)
Наименование ремонтируемого оборудования Роторно лопастной насос Borger

№ п/п	Наименование материалов	Тип, параметры	ГОСТ	Размер	Ед. изм.	Кол-во
1	Торцевые уплотнения на насосы Borger	GL 260	PC2SARCAAEN 24JSJJ15		комплект	два
2.		FL-518	PF5SARCAAEN 24JSJJ14		комплект	один
3.						
4.						
5.						
6.						
7.						
8.						
9.						
10.						
11.						
12.						
13.						

Технический директор А.А.Герега
Начальник отдела/цеха
Кладовщик ЦМС Н.А. Бикбулатова
Бухгалтер по материалам

Spare Part Price List

FL Series

1 komma
FL 518

BÖRGER

→ assembly drawing

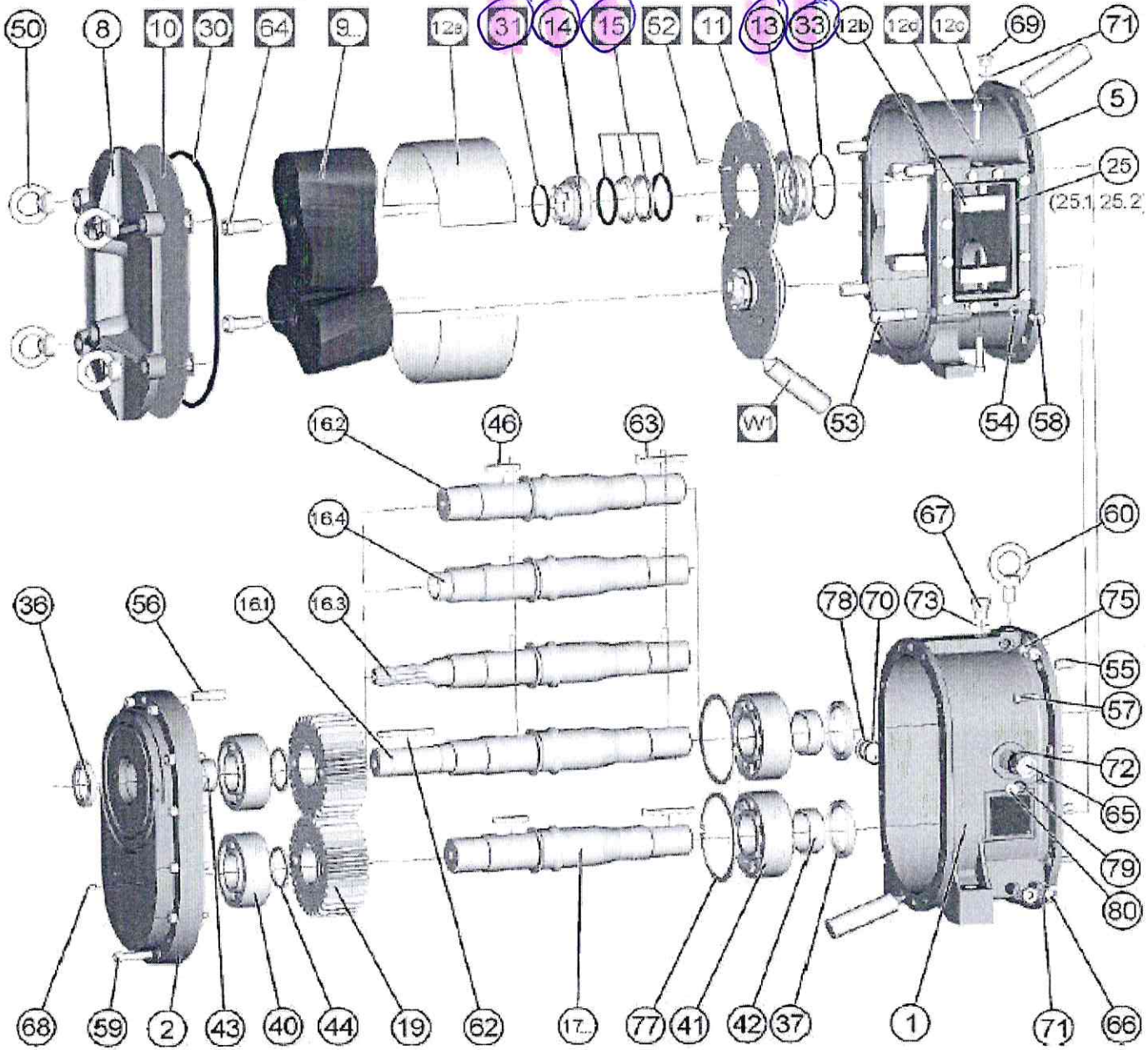

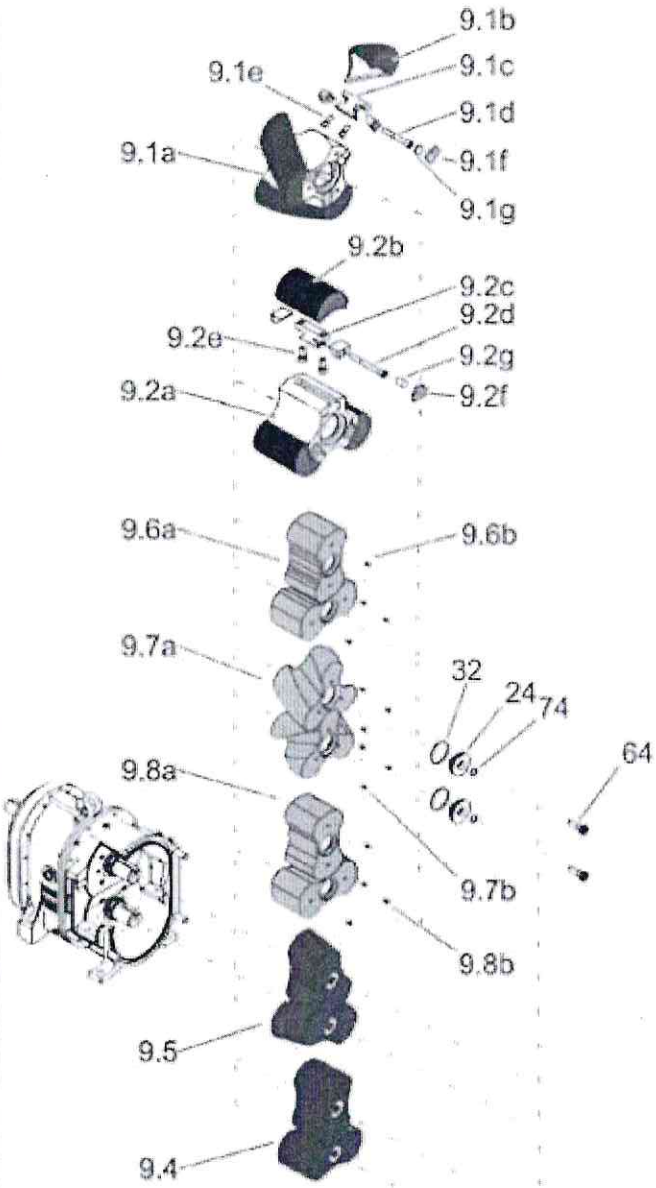

Spare Part Price List

→ assembly drawing

CL Series

2 комп.
GL 260

