Ведомость рабочих чертежей основного комплекта

Лист	Наименование	Примечание
1	Общие данные (начало).	
2	Общие данные (продолжение).	
3	Фасад по оси 30/2.	
4	Фасад по оси 30/1.	
5	Планы нижнего и верхнего ярусов галереи.	
6	Сечение 1 - 1.	
7	План кровли. Сечение 2 - 2.	
8	Перекрытия нижнего и верхнего ярусов галереи.	
	Сечение 1 - 1. Спецификации. Конструкция пола тип 1.	
9	Ведомость оконных проемов. Спецификация элементов их	
	заполнения.	
10	Пересыпной пункт. Восстановление конструкций.	
11	Деталь восстановления кладки №1.	
12	Деталь восстановления кладки №2.	

Ведомость спецификаций

Лист	Наименование	Примечание
8	Спецификация элементов монолитных перекрытий нижнего	
	и верхнего ярусов галереи.	
9	Спецификация элементов заполнения оконных проемов.	
11,12	Спецификация элементов восстановления стен.	

Ведомость основных комплектов рабочих чертежей

Обозначение	Наименование	Примечание
03.00-АС1	Архитектурные-строительные решения реконструкции моечного отделения	
03.00-КМ1	Конструкции металлические реконструкции моечного отделения.	
03.00-АС2	Архитектурно-строительные решения реконструкции тракта подачи и очистки сырья. Галерея №1.	
03.00-КМ2	Конструкции металлические реконструкции тракта подачи и очистки сырья. Галерея №1.	
03.00-АС3	Архитектурно-строительные решения реконструкции тракта подачи и очистки сырья. Галерея №2.	
03.00-КМ3	Конструкции металлические реконструкции тракта подачи и очистки сырья. Галерея №2.	

Ведомость ссылочных и прилагаемых документов

Обозначение	Наименование	Примечание
	Ссылочные документы:	
	Прилагаемые документы:	

Согласовано

Взам. инв. №

Подпись и дата

Инв. № подл.

Изм.	Кол. уч.	Лист	№ док.	Подп.	Дата	Договор № 17/22 от 18.08.2022г 03.00-АС3		
						ОАО "Чишминский сахарный завод", Башкортостан.		
Разраб.		Елькова				Реконструкция моечного отделения и тракта подачи и очистки сырья.	Стадия: Р	Лист: 1 / Листов: -
Провер.		Уваров						
Н. контр.		Карасева				Общие данные (начало).	ООО "Техпроект", г. Курск.	
ГИП		Цыганков						

Формат А3

Атмосферные нагрузки

Наименование	Обозначение	Величина			Единица измерения	Примечание
		Нормативная	Коэффициент надежности	Расчетная		
1. Снеговая нагрузка. III снеговой район	Sq	2,5	1,4	3,5	кПа	
2. Ветровая нагрузка. II ветровой район Тип местности А.	Wq	0,3	1,4	0,42	кПа	

Нормативная глубина промерзания глинистого грунта - 1,8м.

Общие указания

1. За отм.0,000 принят уровень чистого пола существующего моечного отделения , что соответствует абсолютной отметке 135,000 на ген. плане.
2. Проект выполнен на основании задания на проектирование.
3. Проект разработан по действующим нормам и правилам и соответствует заданию на проектирование, требованиям экологических, санитарно-гигиенических, противопожарных и технологических норм, технических регламентов, стандартов, сводов правил действующих на территории Российской Федерации.
4. При разработке рабочей документации использованы следующие технические и нормативные документы: Федеральный РФ № 123-ФЗ от 22.07.2008 г., Федеральный закон РФ № 384-ФЗ от 30.12.2009 г.,
СП 20.13330.2016, СП 45.13330.2017, СП 48.13330.2019, СП 63.13330.2018, СП 43.13330.2012, СП 70.13330.2012, СП 131.13330.2020, СП 20.13330.2016, СП28.13330-2012, СП 71.13330.2017, СП 45.13330.2017; СНиП12-03-2001, СНиП 12-04-2002, СНиП 12-01-2004.
5. Перед бетонированием бетонные поверхности рабочих швов должны быть очищены от мусора, грязи,масел, снега и льда,цементной пленки и др. Непосредственно перед укладкой бетонной смеси очищенные поверхности должны быть промыты водой и просушены струей воздуха.
6. Все конструкции и их элементы, закрываемые в процессе последующего производства работ (арматура, изделия и др.), а также правильность установки и закрепление опалубки и поддерживающих ее элементов должны быть приняты в соответствии с СП 48.13330.2019.
7. Бетонные смеси следует укладывать в бетонируемые конструкции горизонталь- ными слоями одинаковой толщины без разрывов, с последовательным направлением укладки в одну сторону во всех слоях. При уплотнении бетонной смеси не допускается опирание вибраторов на арматуру, тяжи и другие элементы опалубки. Глубина погружения глубинного вибратора в бетонную смесь должна обеспечивать углубление его в ранее уложенный слой на 5-10см. Шаг перестановки глубинных вибраторов не должен превышать полуторного радиуса их действия, поверхностных вибраторов - должен обеспечивать перекрытие на 100мм площадкой вибратора границы уже провибрированного участка. Укладка следующего слоя допускается до начала схватывания бетона предыдущего слоя.
8. Продолжительность перерыва между укладкой смежных слоев бетонной смеси без образования рабочего шва устанавливается строительной лабораторией.
9. Производство работ в зимнее время вести с учетом требований СП 70.13330.2012.
10. При температуре воздуха выше 25°С выполнять требования СП 70.13330.2012.
11. Уход за бетоном выполнять в течении 7 суток со дня бетонирования.
12. Крестообразной соединение арматурных стержней, а так же крепление хомутов выполнять при помощи вязальной проволоки.
13. Все стальные изделия окрасить эмалью ХС-710 по ГОСТ 9355-87 в два слоя по слою грунта ХС-010 по ТУ 6-21-7-89.
14 Проект разработан для летних условий работ. При производстве работ в зимнее время необходимо руководствоваться указаниями СНиП 12.01-2004.
15. Перечень видов работ, для которых необходимо составлять акты освидетельствования скрытых работ:
- Земляные работы:
  -акт осмотра открытых котлованов и освидетельствования грунтов.
  -акты скрытых работ на устройство естественного основания под земляные сооружения, фундаменты, трубопроводы в котлованах, траншеях или на поверхности земли;
  -акты скрытых работ на обратные засыпки выемок;
  -акты скрытых работ на мероприятия, необходимые для возобновления работ при перерывах в ведении работ более месяца, при консервации и расконсервации работ;
-Устройство оснований и фундаментов:
  -акт на скрытые работы по устройству монолитных ж.б. фундаментов;
  -акт приемки фундаментов под монтаж колонн;
-Бетонные работы:
  -акты скрытых работ на армирование железобетонных конструкций;
  -акты скрытых работ на установку закладных частей;
  -акты скрытых работ на антикоррозионную защиту закладных деталей и сварных соединений (швов, накладок);
  -акты скрытых работ на устройство опалубки конструкций с инструментальной проверкой отметок и осей;
  -акты скрытых работ на монолитные бетонные участки и конструкции;
  -акты скрытых работ на бетонирование конструкций.
16. В период эксплуатации необходимо соблюдать режим эксплуатации бетонных и железобетонных конструкций зданий и сооружений, исключающий снижение их несущей способности, эксплуатационной пригодности и долговечности вследствие грубых нарушений нормируемых условий эксплуатации (перегрузка конструкций, несоблюдение сроков проведения планово-предупредительных ремонтов, повышение агрессивности среды и т.п.). Необходимо производить периодические осмотры не реже 1 раза в год несущих строительных конструкций.

Согласовано

Взам. инв. №

Подпись и дата

Инв. № подл.

Изм.	Кол. уч.	Лист	№ док.	Подп.	Дата
Разраб.		Елькова			
Провер.		Уваров			
Н. контр.		Карасева			
ГИП		Цыганков			

Договор № 17/22 от 18.08.2022г 03.00-АС3

ОАО "Чишминский сахарный завод", Башкортостан.

Реконструкция моечного отделения и тракта подачи и очистки сырья.

Стадия	Лист	Листов
Р	2	

Общие данные (окончание).

ООО "Техпроект", г. Курск.

Формат А3

Фасад по оси 30/2

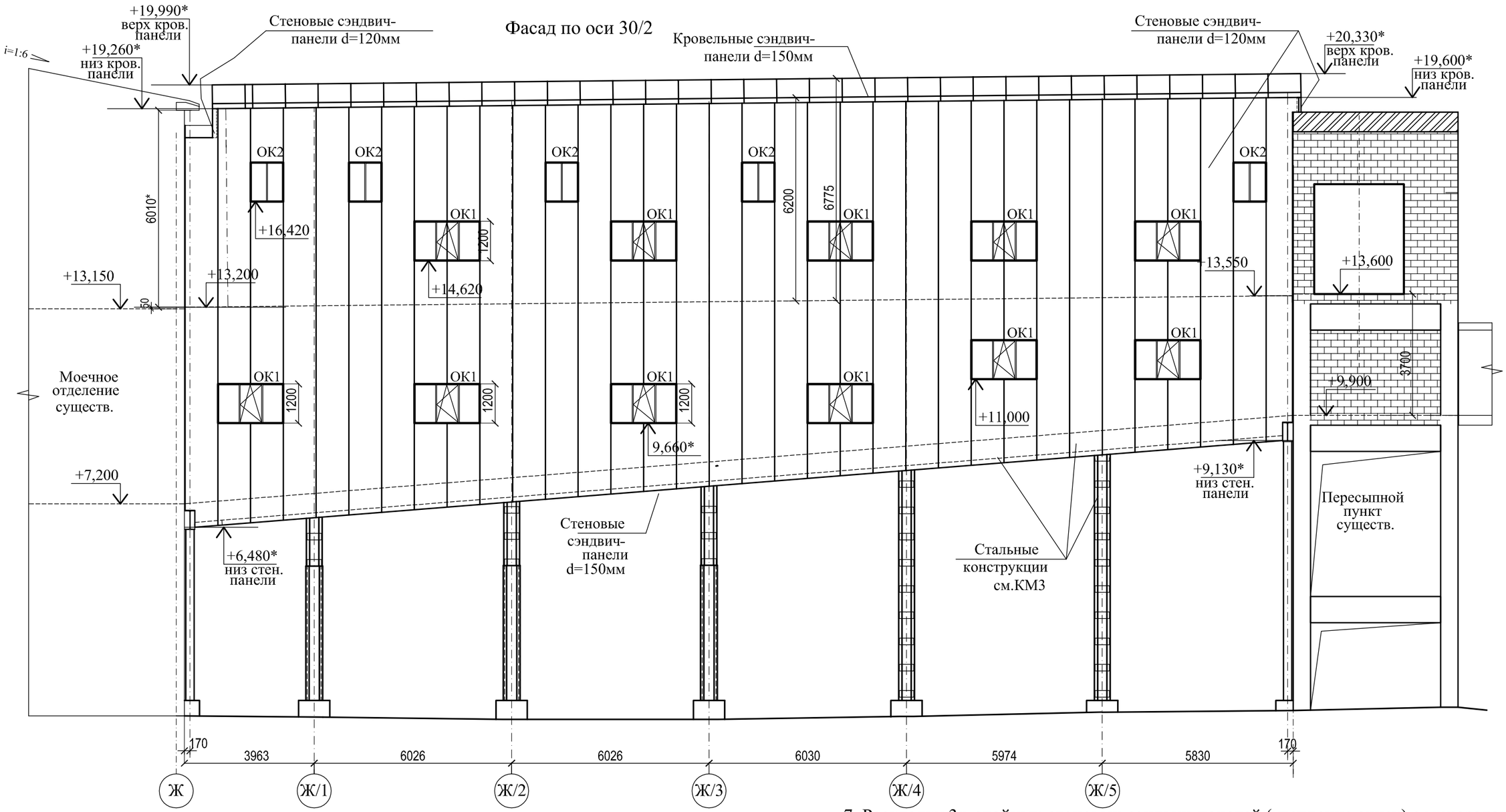

1. Стеновые и кровельные сэндвич - панели с минераловатным утеплителем (110кг/м3) должны иметь высокую коррозионную стойкость внутренних поверхностей.
2. Стеновые сэндвич - панели с минераловатным утеплителем (110кг/м3) толщиной 120мм вертикальной разрезки.
Расход стеновых панелей - 800,0м2
3. Кровельные сэндвич - панели с минераловатным утеплителем (110кг/м3) толщиной 150мм.
Расход кровельных сэндвич - панелей -198,0м2.
4. Стеновые сэндвич - панели (утепление снизу) с минераловатным утеплителем (110кг/м3) толщиной 150мм .
Расход стеновых панелей (утепление снизу) - 181,0м2
5. Раскладку 3х-слойных стеновых сэндвич-панелей с минераловатным утеплителем толщиной 120мм, выборку соединительных и фасонных элементов выполняет фирма -изготовитель - поставщик.
6. Раскладку 3х-слойных кровельных сэндвич-панелей с минераловатным утеплителем толщиной 150мм, выборку соединительных и фасонных элементов выполняет фирма -изготовитель - поставщик.
7. Раскладку 3х-слойных стеновых сэндвич-панелей (утепление снизу) с минераловатным утеплителем толщиной 150мм, выборку соединительных и фасонных элементов выполняет фирма -изготовитель - поставщик.
8. Расход листа из оцинкованной стали 0,5мм по ГОСТ 14918-90*на фасонные элементы - 1200,0кг
Расход листа 2,0мм по ГОСТ 19903-2015 - 150,0кг

Изм.	Кол. уч.	Лист	№ док.	Подп.	Дата
Разраб.		Елькова			
Провер.		Уваров			
Н. контр.		Карасева			
ГИП		Цыганков			

Договор № 17/22 от 18.08.2022г 03.00-АС3

ОАО "Чишминский сахарный завод", Башкортостан.

Реконструкция моечного отделения и тракта подачи и очистки сырья.

Стадия	Лист	Листов
Р	3	

Фасад по оси 30/2.

ООО "Техпроект", г. Курск.

Согласовано

Взам. инв. №

Подпись и дата

Инв. № подл.

Формат А3

Фасад по оси 30/1

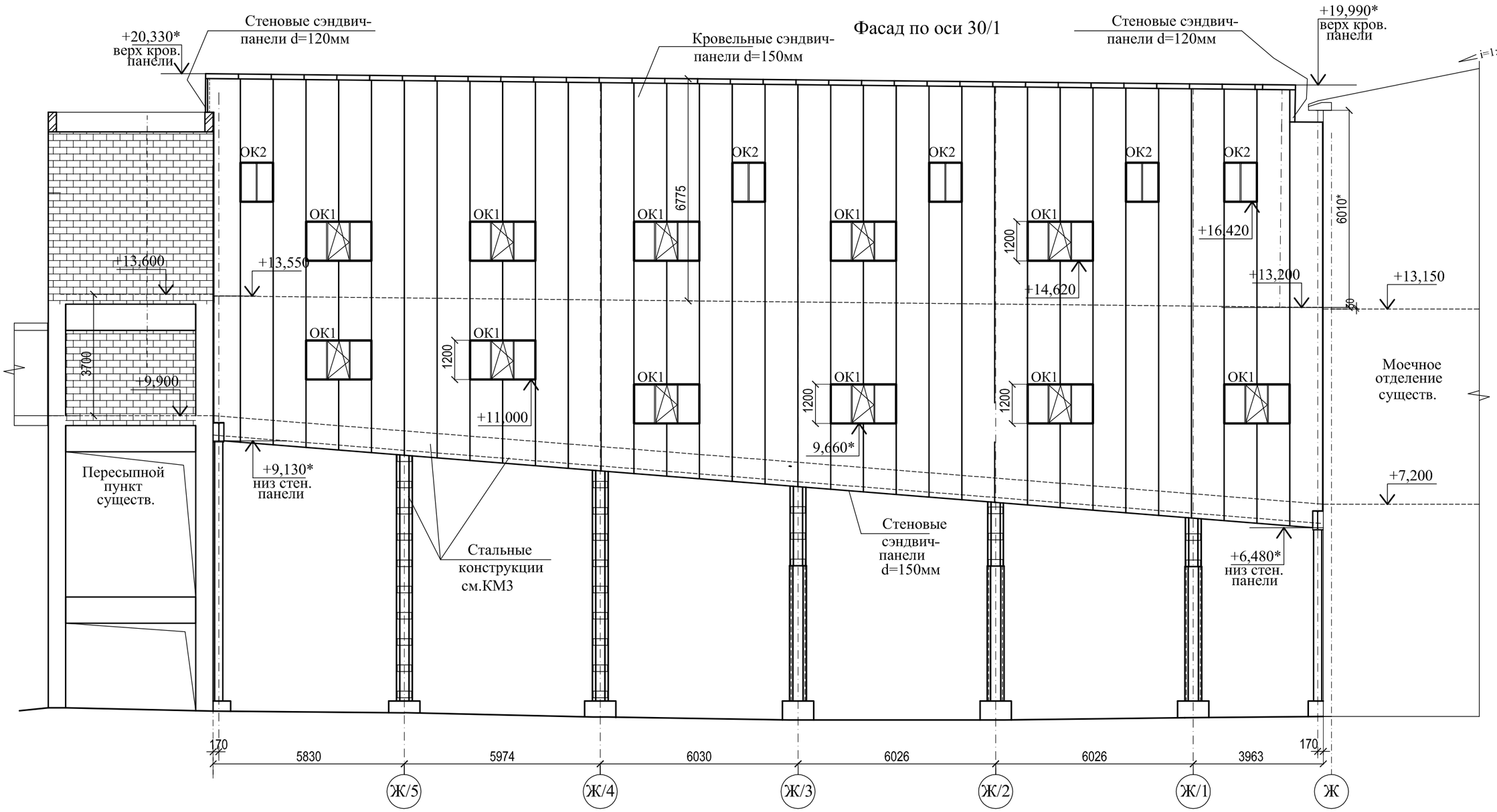

Согласовано

Взам. инв. №

Подпись и дата

Инв. № подл.

						Договор № 17/22 от 18.08.2022г 03.00-АС3	
						ОАО "Чишминский сахарный завод", Башкортостан.	
Изм.	Кол. уч.	Лист	№ док.	Подп.	Дата	Реконструкция моечного отделения и тракта подачи и очистки сырья.	Стадия: Р; Лист: 4; Листов:
Разраб.		Елькова					
Провер.		Уваров					
Н. контр.		Карасева				Фасад по оси 30/1.	ООО "Техпроект", г. Курск.
ГИП		Цыганков					

Формат А3

План нижнего яруса галереи.

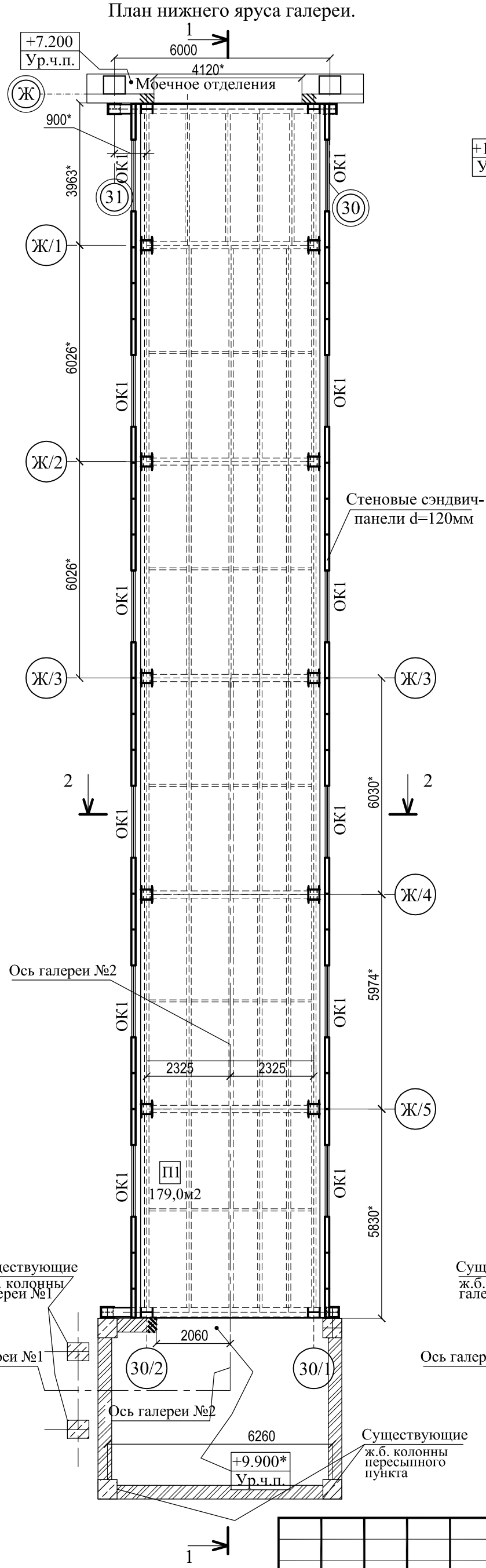

План верхнего яруса галереи.

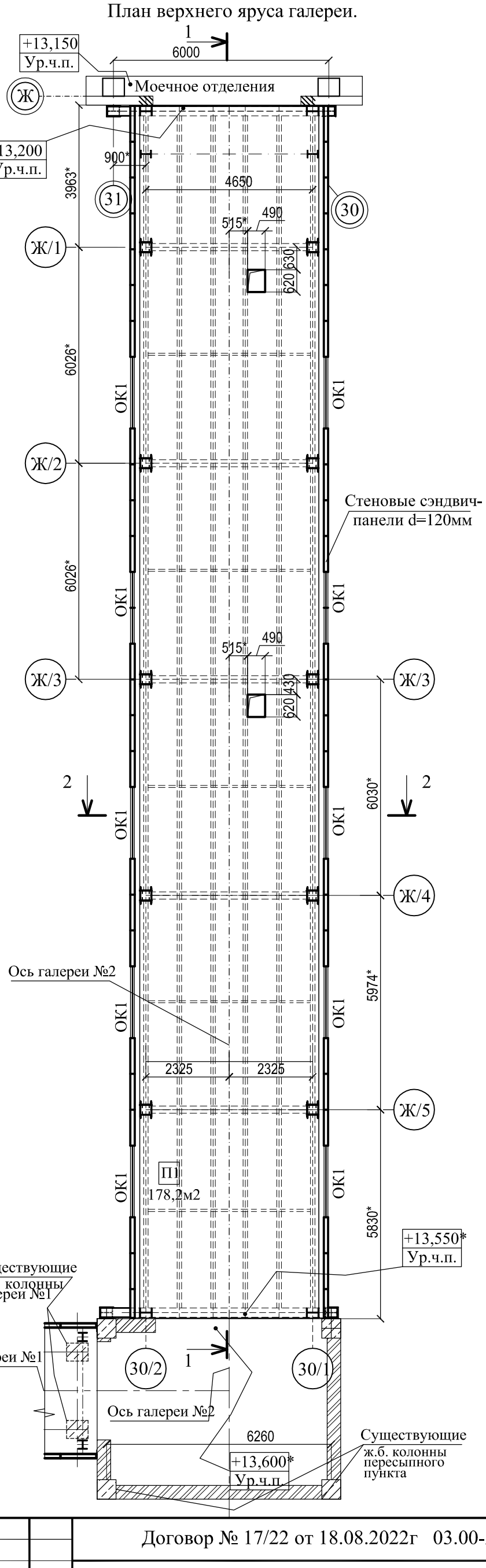

						Договор № 17/22 от 18.08.2022г 03.00-АС3
						ОАО "Чишминский сахарный завод", Башкортостан.
Изм.	Кол. уч.	Лист	№ док.	Подп.	Дата	Реконструкция моечного отделения и тракта подачи и очистки сырья.
Разраб.		Елькова				Стадия: Р; Лист: 5; Листов:
Провер.		Уваров				
Н. контр.		Карасева				Планы нижнего и верхнего ярусов галереи.
ГИП		Цыганков				ООО "Техпроект", г. Курск.

Согласовано

Взам. инв. №

Подпись и дата

Инв. № подл.

Формат А3

1 - 1

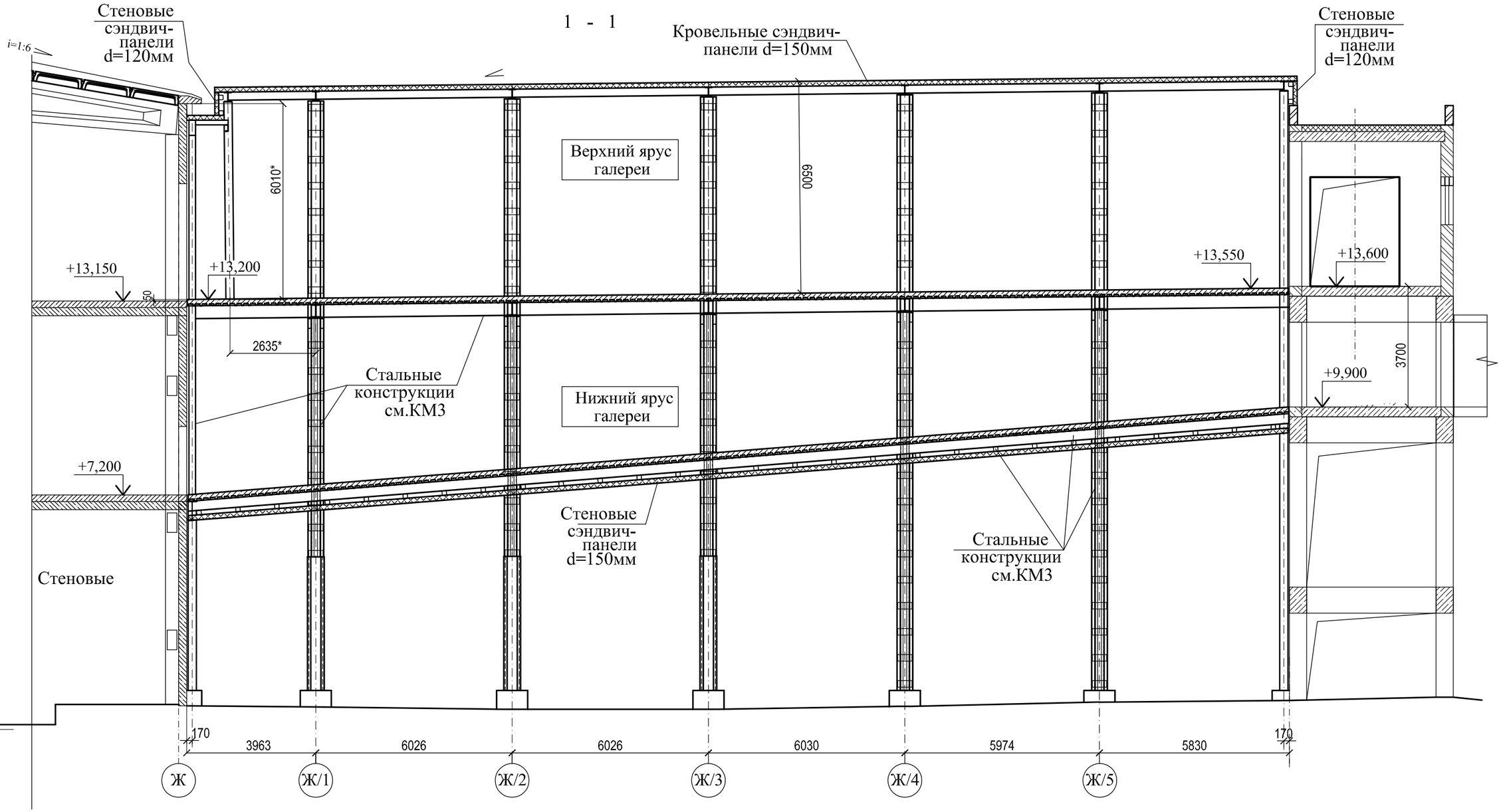

Согласовано

Взам. инв. №

Подпись и дата

Инв. № подл.

Изм.	Кол. уч.	Лист	№ док.	Подп.	Дата
Разраб.		Елькова			
Провер.		Уваров			
Н. контр.		Карасева			
ГИП		Цыганков			

Договор № 17/22 от 18.08.2022г 03.00-АС3

ОАО "Чишминский сахарный завод", Башкортостан.

Реконструкция моечного отделения и тракта подачи и очистки сырья.

Стадия	Лист	Листов
Р	6	

Сечение 1 - 1.

ООО "Техпроект", г. Курск.

Формат А3

План кровли

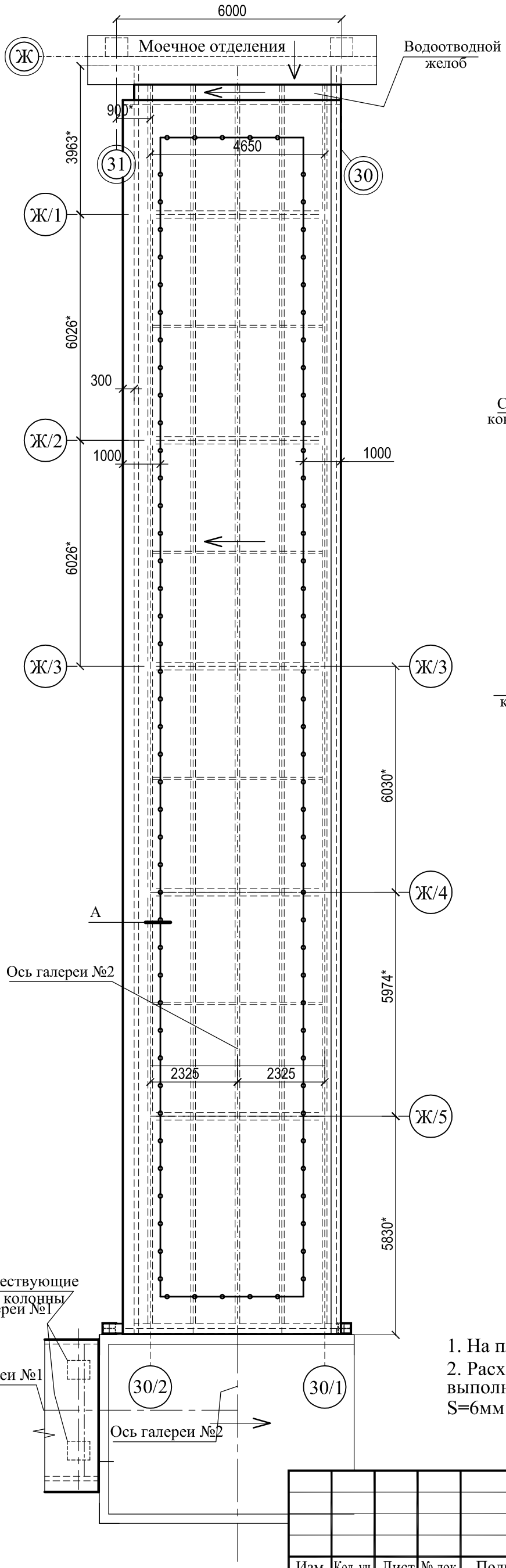

2 - 2

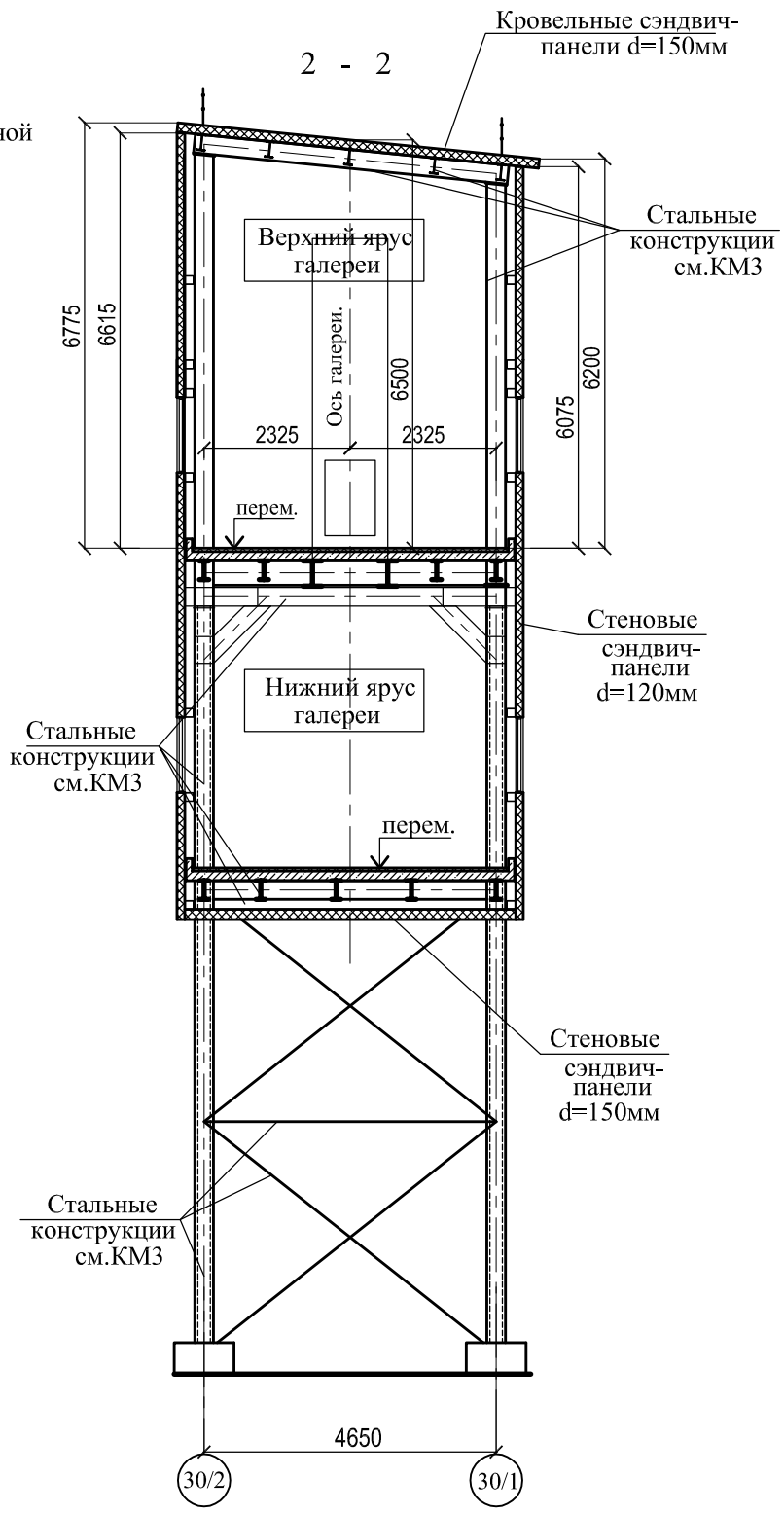

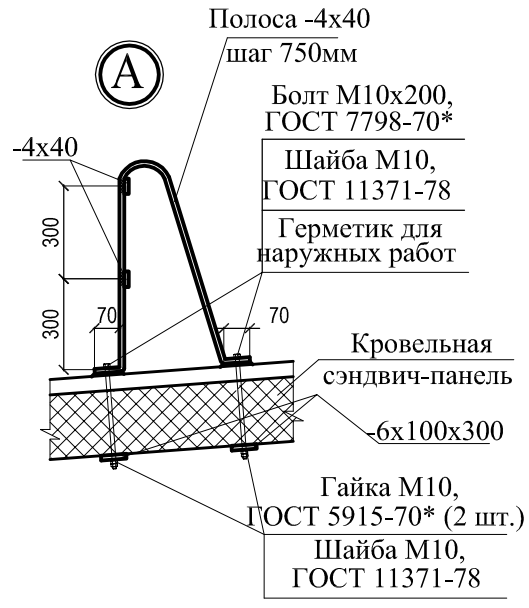

1. На плане кровли дана горизонтальная проекция размеров.
2. Расход стали S=4х40мм ГОСТ 103-2006 на кровельное ограждение, выполненного по узлу А - 380,0кг
S=6мм ГОСТ 103-2006 -515,0кг

Изм.	Кол. уч.	Лист	№ док.	Подп.	Дата
Разраб.		Елькова			
Провер.		Уваров			
Н. контр.		Карасева			
ГИП		Цыганков			

Договор № 17/22 от 18.08.2022г 03.00-АС3

ОАО "Чишминский сахарный завод", Башкортостан.

Реконструкция моечного отделения и тракта подачи и очистки сырья.

Стадия	Лист	Листов
Р	7	

План кровли. Сечение 2 - 2.

ООО "Техпроект", г. Курск.

Согласовано

Взам. инв. №

Подпись и дата

Инв. № подл.

Формат А3

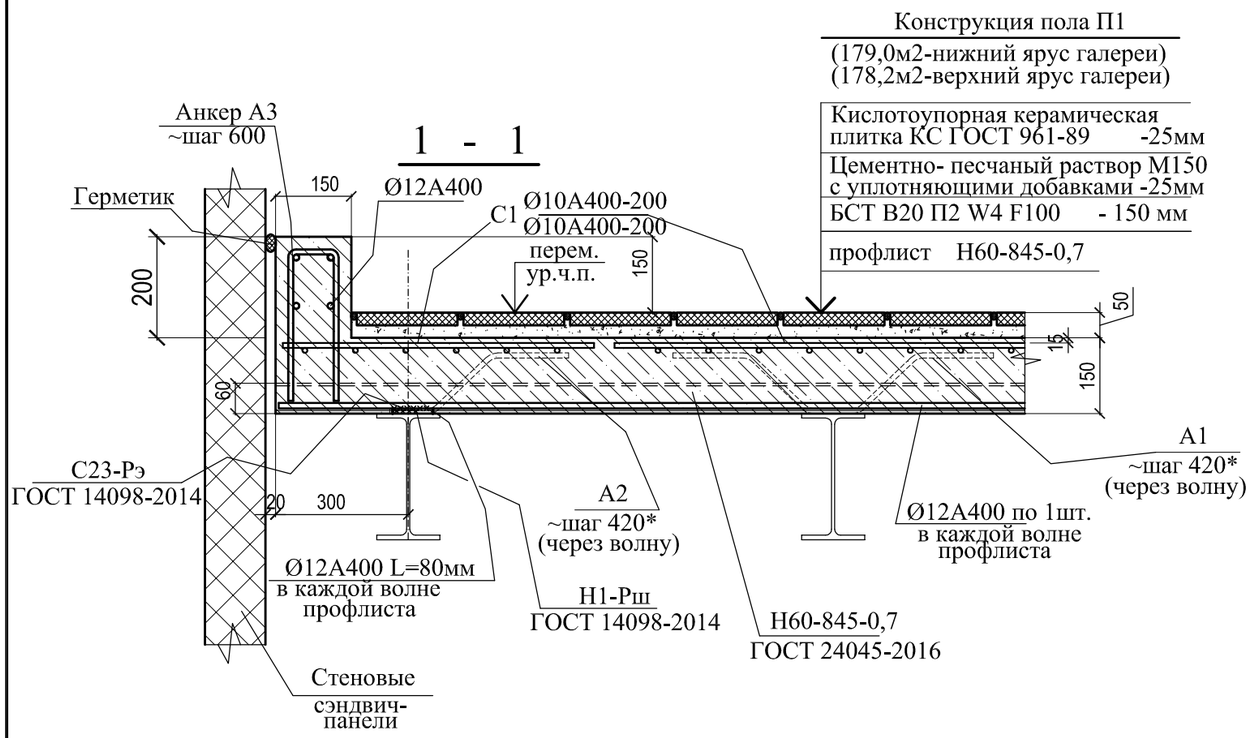

Ведомость деталей

Поз.	Эскиз
А1	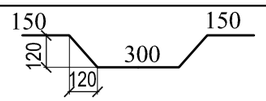
А2	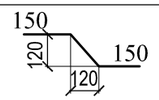
А3	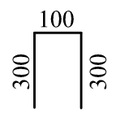

Спецификация элементов монолитного перекрытия нижнего яруса галереи.

Марка, поз.	Обозначение	Наименование	Кол.	Масса, ед.кг	Приме-чание
	ГОСТ 34028-2016	Ø12А400 Lобщ=1190,0м	-	1057,0	
С1	ГОСТ 23279-2012	4С Ø10А400-100 / Ø10А400-100	-	1700,0	в=0,65м Lобщ=210,0м
А1	ГОСТ 34028-2016	Ø10А400 L=850	320	0,53	Изделие
А2	ГОСТ 34028-2016	Ø10А400 L=430	160	0,27	Изделие
А3	ГОСТ 34028-2016	Ø10А400 L=700	112	0,43	Изделие
		Материалы			
ГОСТ 7473-2010 готовая бет. смесь БСТ В20 П2 W4 F100 D2400				20,5м3	

Спецификация элементов монолитного перекрытия верхнего яруса галереи.

Марка, поз.	Обозначение	Наименование	Кол.	Масса, ед.кг	Приме-чание
	ГОСТ 34028-2016	Ø12А400 Lобщ=1190,0м	-	1057,0	
С1	ГОСТ 23279-2012	4С Ø10А400-100 / Ø10А400-100	-	1700,0	в=0,65м Lобщ=210,0м
А1	ГОСТ 34028-2016	Ø10А400 L=850	320	0,53	Изделие
А2	ГОСТ 34028-2016	Ø10А400 L=430	160	0,27	Изделие
А3	ГОСТ 34028-2016	Ø10А400 L=700	112	0,43	Изделие
МН1	см. данный проект	Изд.закладное МН1	2	10,4	
		Материалы			
ГОСТ 7473-2010 готовая бет. смесь БСТ В20 П2 W4 F100 D2400				20,5м3	

Согласовано

Взам. инв. №

Подпись и дата

Инв. № подл.

Изм.	Кол. уч.	Лист	№ док.	Подп.	Дата
Разраб.		Елькова			
Провер.		Уваров			
Н. контр.		Карасева			
ГИП		Цыганков			

Договор № 17/22 от 18.08.2022г 03.00-АС3

ОАО "Чишминский сахарный завод", Башкортостан.

Реконструкция моечного отделения и тракта подачи и очистки сырья.

Стадия	Лист	Листов
Р	8	

Перекрытия нижнего и верхнего ярусов галереи. Сечение 1-1. Спецификации. Конструкция пола тип1.

ООО "Техпроект", г. Курск.

Формат А3

Ведомость оконных проемов, спецификация элементов их заполнения .

Марка поз.	Размер проема (hxb, мм)	Обозначение Эскиз	Наименование (Размер НхВмм)	Кол-во	Примечания
Ок1	1200х2000	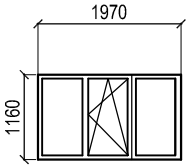	ОП Д1 1160х1970 ГОСТ 30674-99	22	Стеклопакет 4М1-16-4М1
Ок2	1200х1000	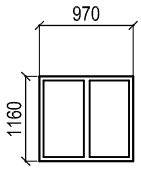	ОП Д1 1160х970 ГОСТ 30674-99	10	Стеклопакет 4М1-16-4М1

1. Конструкция и размеры оконных блоков уточняются дополнительно после определения конкретной фирмы изготовителя.
2. Перед изготовлением элементов заполнения проемов произвести контрольные замеры фактически выполненых проемов и уточнить габариты оконных блоков.

Согласовано

Взам. инв. №

Подпись и дата

Инв. № подл.

Изм.	Кол. уч.	Лист	№ док.	Подп.	Дата
Разраб.		Елькова			
Провер.		Уваров			
Н. контр.		Карасева			
ГИП		Цыганков			

Договор № 17/22 от 18.08.2022г 03.00-АС3

ОАО "Чишминский сахарный завод", Башкортостан.

Реконструкция моечного отделения и тракта подачи и очистки сырья.

Стадия	Лист	Листов
Р	9	

Ведомость оконных проемов. Спецификация элементов их заполнения.

ООО "Техпроект", г. Курск.

Формат А4

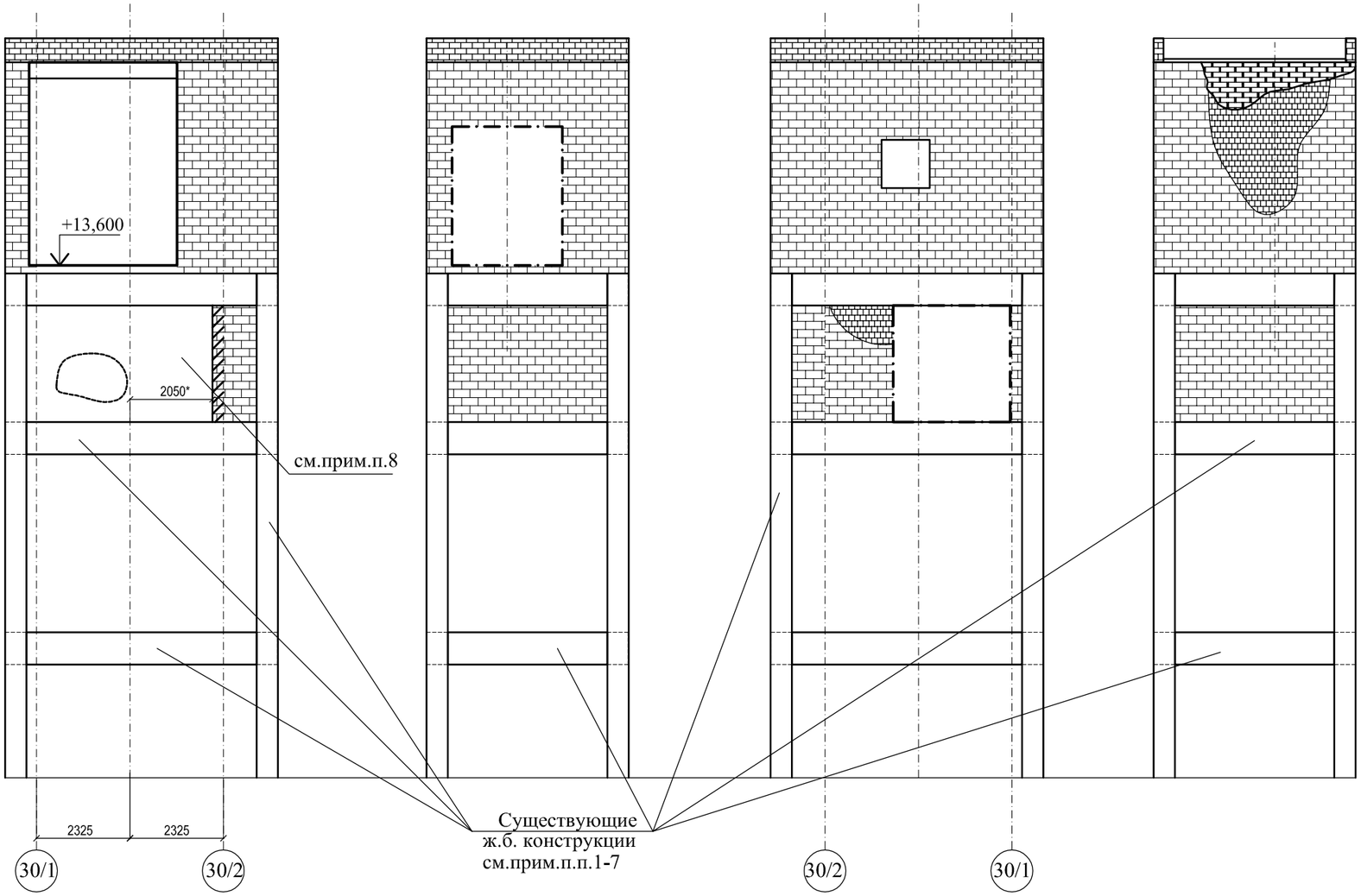

Условные обозначения

Деталь восстановления кладки №1 (8,0м2)

Деталь восстановления кладки №2 (3,0м2)

Новая кладка из кирпича керамического КР-р-по250х120х65/1НФ/ /200/50/ГОСТ 530-2012 на растворе М50 (d=250мм) -3,5м3

1. В местах повреждений удалить отслоившийся защитный слой бетона с помощью легкого перфоратора ;
2. Оголенную арматуру тщательно очистить от продуктов коррозии механическим способом
3. Участки очищенного бетона продуть сжатым воздухом;
4. Оголенную арматуру покрыть составом "Скрепа М600 инъекционная". (СТО 77921756-001-2011-"Технология выполнения ремонтных работ ";
5. Бетонную поверхность увлажнить водой и выполнить восстановление защитного слоя бетона составом "Скрепа М500 ремонтная" в соответствии с СТО 77921756-001-2011;
6. Примерная предварительная площадь восстановления 60м², средняя глубина восстановления - 25мм

7. Сварные швы и закладные детали покрыть эмалью ПФ-115 в два слоя толщиной по 30мкм. по слою грунтовки толщиной 20мкм . Суммарная толщина покрытия должна быть не менее 80мкм. На сварных швах и закладных деталях толщина покрытия должна быть увеличена на 30мкм и суммарно быть не менее 110мкм. Качество очистки повехностей конструкций должно соответствовать 2й степени очистки по ГОСТ 9.402-80. Качество лакокрасочного покрытия должно соответствовать V классу по ГОСТ 9.032-74.
8. Объем демонтажа кладки для входа первого яруса галереи -1,50*м3
9. Все работы производить в соответствии с требованиям СП 48.13330.2019, СНиП 12-03-2001, СП 70.13330.2012 и ППР.

Изм.	Кол. уч.	Лист	№ док.	Подп.	Дата
Разраб.		Елькова			
Провер.		Уваров			
Н. контр.		Карасева			
ГИП		Цыганков			

Договор № 17/22 от 18.08.2022г 03.00-АС3

ОАО "Чишминский сахарный завод", Башкортостан.

Реконструкция моечного отделения и тракта подачи и очистки сырья.

Стадия	Лист	Листов
Р	10	

Пересыпной пункт. Восстановление конструкций.

ООО "Техпроект", г. Курск.

Согласовано

Взам. инв. №

Подпись и дата

Инв. № подл.

Формат А3

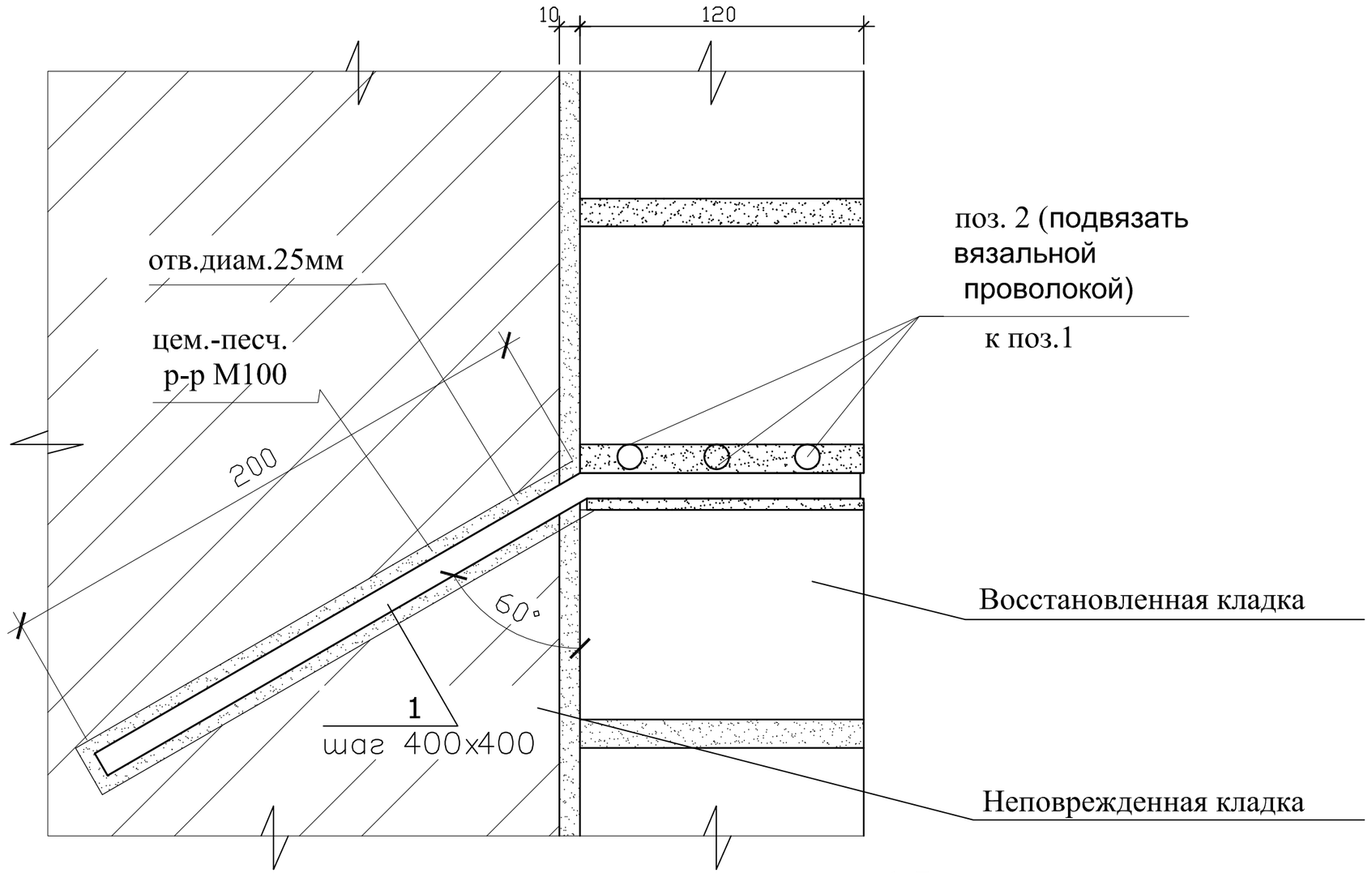

Спецификация элементов восстановления стен

Марка	Обозначение	Наименование	Кол.	Масса ед.,кг	Прим.
1	ГОСТ 34028-2016	Ø10 А400 L=300	60	0,19	
2	ГОСТ 6727-80	Ø4 BpI Lобщ=70,0м		6,5	

1. Данная деталь актуальна для кладки поврежденной эрозией (выветривание) глубиной от 60 мм. до1/2 кирпича.
Объем восстановления -8,0*м2
2. Перед началом производства работ существующую кладку очистить от фрагментов разрушенной кирпичной кладки, грязи, мусора и смочить водой.
3. Восстановление кладки выполнять из кирпича керамического КР-р-по250х120х65/1НФ/200/50/ГОСТ 530-2012 на растворе М100

Согласовано

Взам. инв. №

Подпись и дата

Инв. № подл.

Изм.	Кол. уч.	Лист	№ док.	Подп.	Дата
Разраб.		Елькова			
Провер.		Уваров			
Н. контр.		Карасева			
ГИП		Цыганков			

Договор № 17/22 от 18.08.2022г 03.00-АС3

ОАО "Чишминский сахарный завод", Башкортостан.

Реконструкция моечного отделения и тракта подачи и очистки сырья.

Стадия	Лист	Листов
Р	11	

Деталь восстановления кладки №1.

ООО "Техпроект", г. Курск.

Формат А3

Деталь восстановления кладки №2.

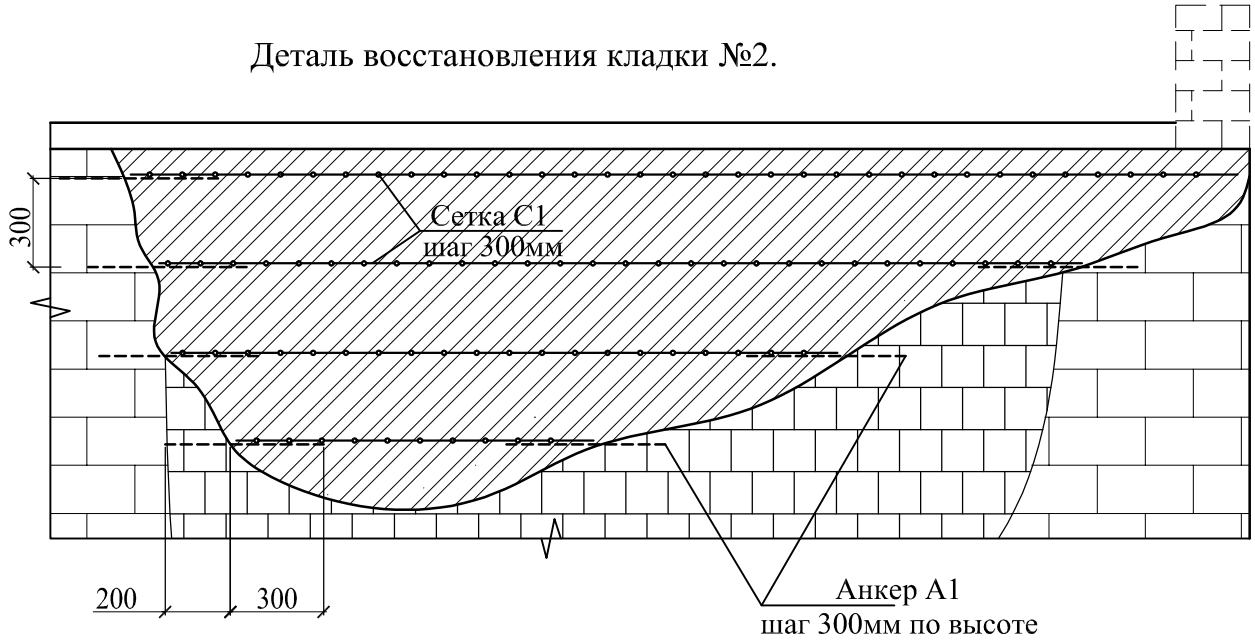

Спецификация элементов восстановления стен.

Марка, поз.	Обозначение	Наименование	Кол.	Масса, ед.кг	Приме-чание
А1	ГОСТ 34028-2016	Ø10 А400 L=500	14	0,31	
С1	ГОСТ 23279-85	4С $\frac{4Вр\text{-}100}{4Вр\text{-}100}$ 35*х1000*	1	7,2	

1. Перед началом производства работ существующую кладку очистить от фрагментов разрушенной кирпичной кладки, грязи, мусора и смочить водой.
2. Заделку проема выполнять из кирпича керамического КР-р-по250х120х65/1НФ/200/50/ГОСТ 530-2012 на растворе М100 Объем кладки 1,5м3 (3,0м2).
3. В сущ. кирпичные стены вбить анкера А1 в заранее просверленные отверстия Ø10мм через 300мм по высоте.
4. Кирпичную кладку армировать сетками С1 через 300мм по высоте.
5. Все работы производить в соответствии с требованиям СП 48.13330.2019, СНиП 12-03-2001, СП 70.13330.2012 и ППР.

Согласовано

Взам. инв. №

Подпись и дата

Инв. № подл.

Изм.	Кол. уч.	Лист	№ док.	Подп.	Дата
Разраб.		Елькова			
Провер.		Уваров			
Н. контр.		Карасева			
ГИП		Цыганков			

Договор № 17/22 от 18.08.2022г 03.00-АС3

ОАО "Чишминский сахарный завод", Башкортостан.

Реконструкция моечного отделения и тракта подачи и очистки сырья.

Стадия	Лист	Листов
Р	12	

Деталь восстановления кладки №2.

ООО "Техпроект", г. Курск.

Формат А4