Каркас пространственный КП1

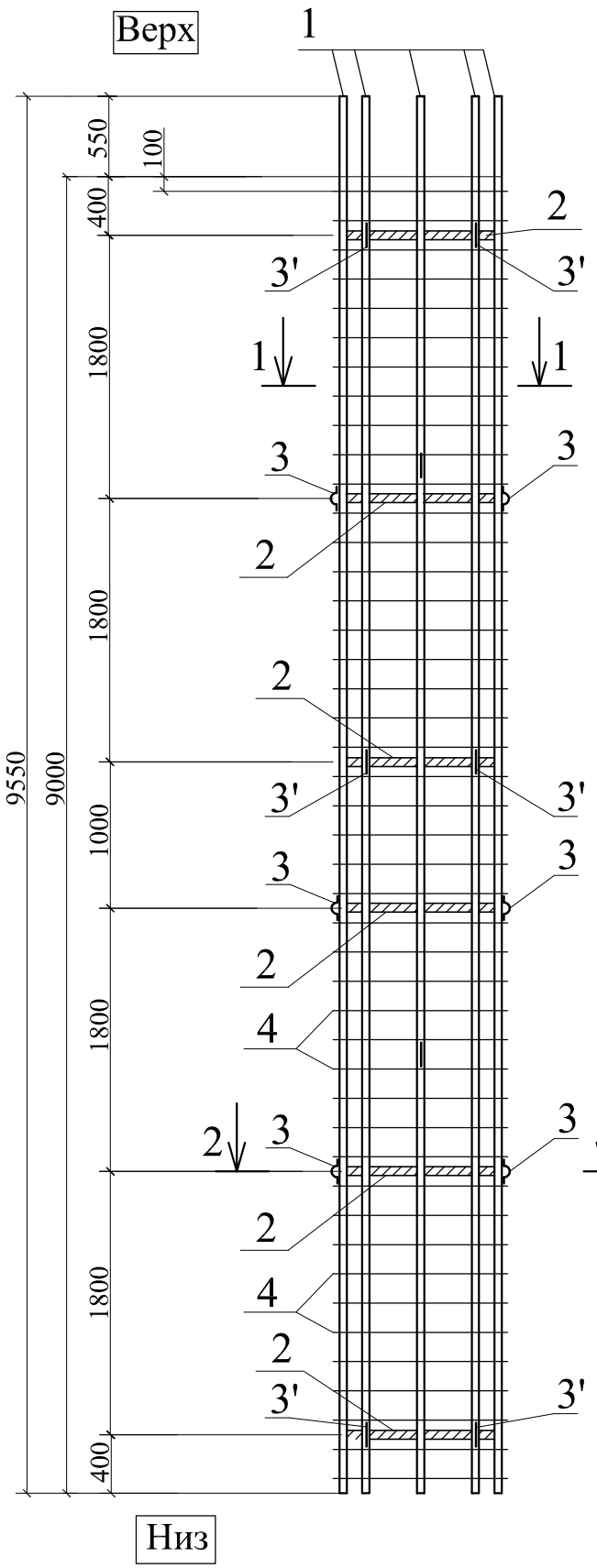

1 - 1

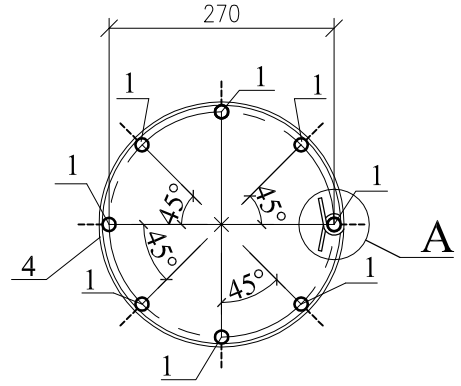

2 - 2

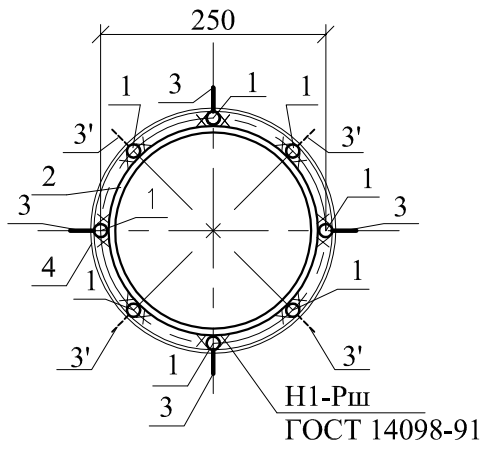

Поз.2

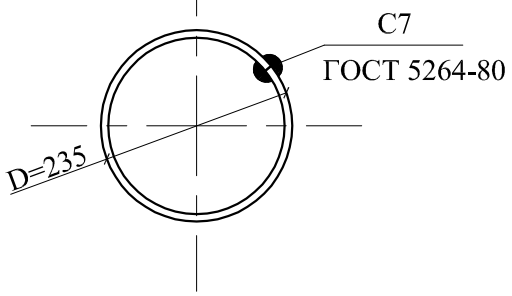

Поз.3, 3'
(фиксатор защитного слоя)

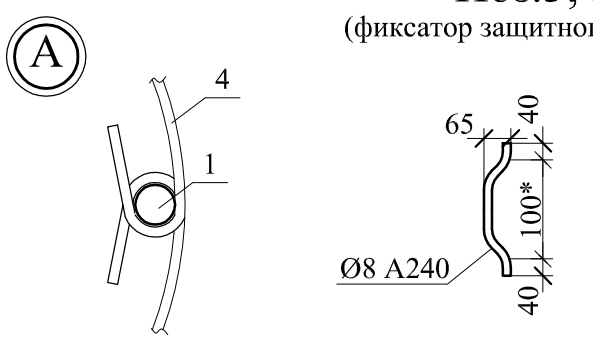

Спецификация элементов каркаса КП1

Поз.	Обозначение	Наименование	Кол.	Масса ед., кг	Приме-чание
		Каркас пространственный КП1			
1	ГОСТ 34028-2016	Ø14 А400 L=9550	8	11,54	
2	ГОСТ 103-2006	-4х50 L=740	6	1,17	
3, 3'	ГОСТ 5781-82*	Ø8 А240 L=250	24	0,1	
4	ГОСТ 5781-82*	Ø8 А240 L=1100	45	0,43	

Ведомость расхода стали на элемент, кг

Марка элемента	Арматурные изделия					Прокат марки Ст3пс5					Общий расход
	Арматура класса				Всего					Всего	
	А400		А240								
	ГОСТ 34028-2016					ГОСТ 103-2006					
	Ø14	Итого	Ø8	Итого		- 4	Итого				
КП1	93,0	93,0	23,0	23,0	116,0	8,0	8,0			8,0	124,0

1. Хомуты поз.4 крепить к стержням поз.1 вязальной проволокой.
2. Фиксаторы защитного слоя поз.3 крепить к стержням поз.1 ручной дуговой сваркой на прихватках.

Согласовано

Взам. инв. №

Подпись и дата

Инв. № подл.

Изм.	Кол. уч.	Лист	№ док.	Подп.	Дата
Разраб.		Уваров			
Провер.		Уваров			
Н. контр.		Карасева			
ГИП		Цыганков			

Договор № 17/22 от 18.08.2022г 030.00-АС3

ОАО "Чишминский сахарный завод", Башкортостан.

Реконструкция моечного отделения и отделения тракта подачи и очистки сырья.

Стадия	Лист	Листов
Р	5	

Буронабивная свая БССм1. Каркас КП1.

ООО "Техпроект", г. Курск.

Формат А3