Схема расположения свай в грунтах по оси Ж/6.

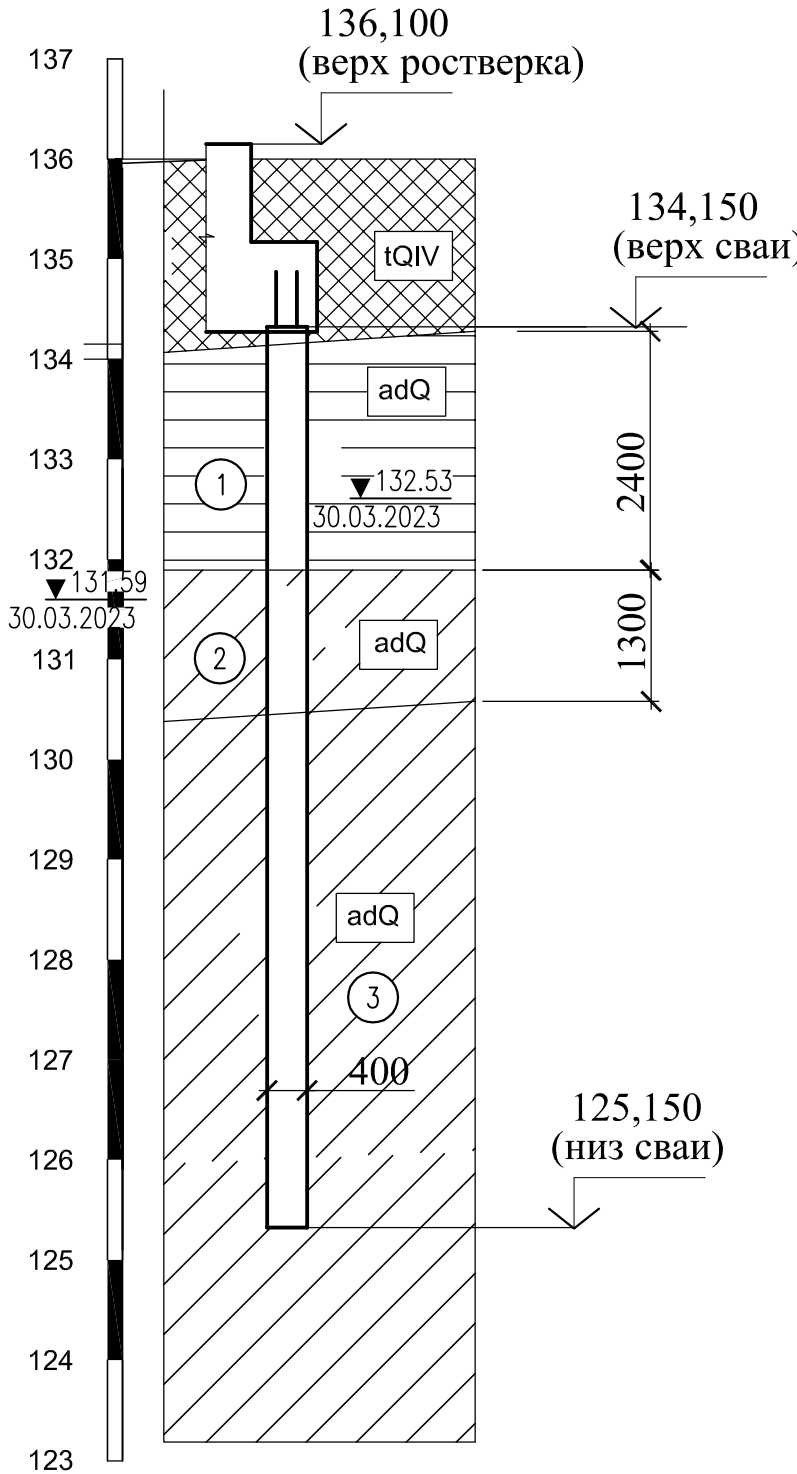

Схема расположения свай в грунтах по осям Ж/5-Ж/0 и Скв. № 9.

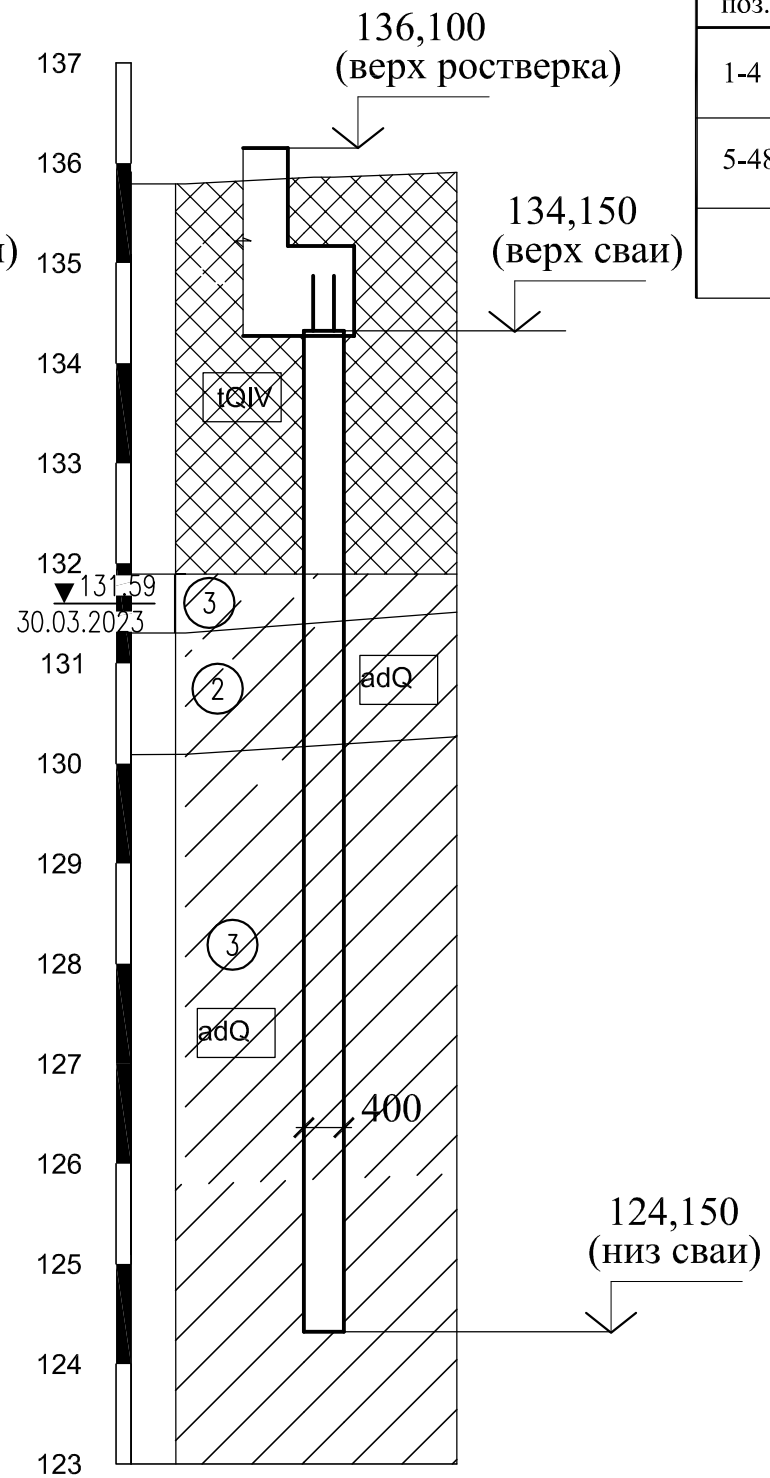

Спецификация свай

Марка, поз.	Обозначение	Наименование	Кол.	Длина (м.)	Отметка нижнего конца сваи	Отметка оголовка сваи	Несущая способность сваи (Fd)	Max. нагрузка на сваю (N)
1-4	См. данный альбом	Свая БССм1	4	9,0	125,150	134,150	51,7 тс.	36,9 тс.
5-48	См. данный альбом	Свая БССм2	44	10,0	124,150	134,150	56,1 тс.	40,1 тс.

УСЛОВНЫЕ ОБОЗНАЧЕНИЯ

Четвертичная система (Q)

Насыпной грунт tQIV;

ИГЭ-1,Глина светло коричневый полутвердый adQ

ИГЭ-2, Суглинок мягкопластичный adQ;

ИГЭ-3, Суглинок тугопластичный adQ;

(1) номер инженерно-геологического элемента (ИГЭ)

adQ Возраст грунта

1. Геологический разрез построен на основании отчета об инженерно-геологических изысканиях шифр №47/2-ИГИ-23, выполненного ООО "Терра-Инжиниринг", республика Башкортостан в 2023г.
2. За отм. 0,000 принят уровень чистого пола существующего здания моечного отделения, что соответствует абсолютной отметке 135,00.

Согласовано

Взам. инв. №

Подпись и дата

Инв. № подл.

Изм.	Кол. уч.	Лист	№ док.	Подп.	Дата
Разраб.		Уваров			
Провер.		Уваров			
Н. контр.		Карасева			
ГИП		Цыганков			

Договор № 17/22 от 18.08.2022г 030.00-АС3

ОАО "Чишминский сахарный завод", Башкортостан.

Реконструкция моечного отделения и отделения тракта подачи и очистки сырья.

Стадия	Лист	Листов
Р	7	

Схемы расположения свай в грунтах по осям Ж/6 и Ж/5-Ж/0. Спецификация свай.

ООО "Техпроект", г. Курск.

Формат А3