Схема свай.

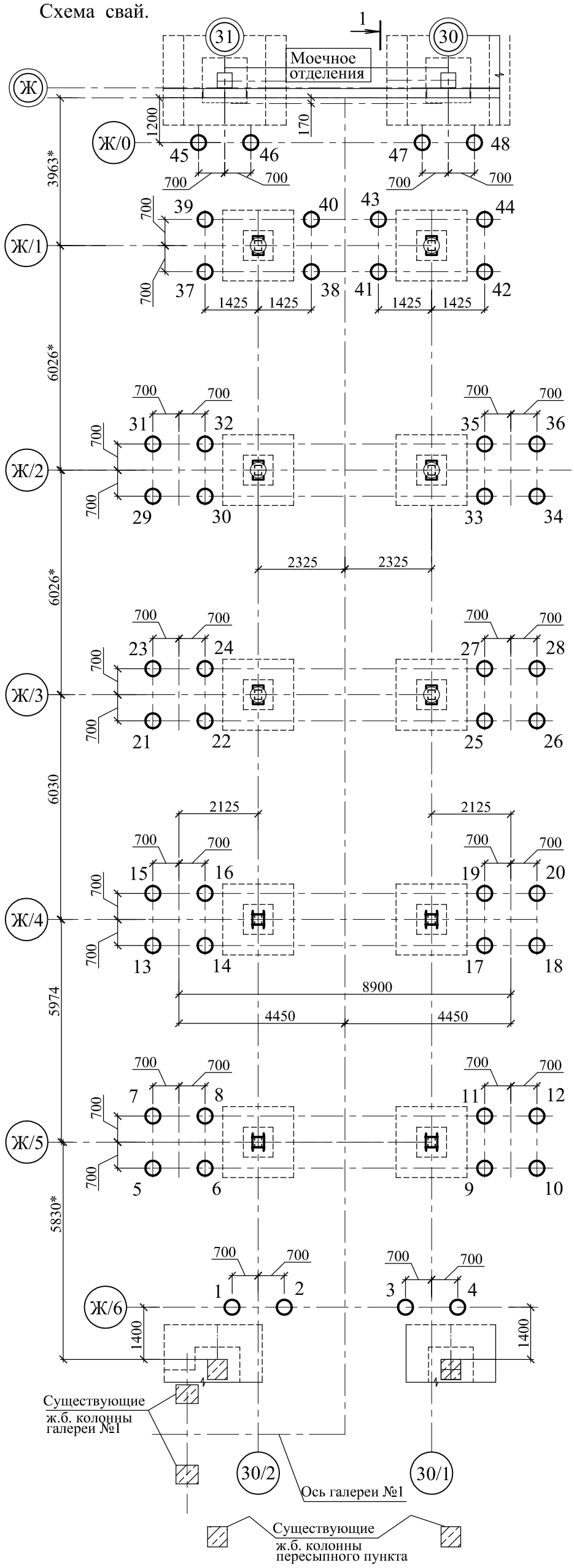

						Договор № 17/22 от 18.08.2022г 030.00-АС3	
						ОАО "Чишминский сахарный завод", Башкортостан.	
Изм.	Кол. уч.	Лист	№ док.	Подп.	Дата	Реконструкция моечного отделения и отделения тракта подачи и очистки сырья.	Стадия: Р; Лист: 7; Листов:
Разраб.		Уваров					
Провер.		Уваров					
Н. контр.		Карасева					
ГИП		Цыганков				Схема свай.	ООО "Техпроект", г. Курск.

Согласовано

Взам. инв. №

Подпись и дата

Инв. № подл.

Формат А3