## Вид по оси А

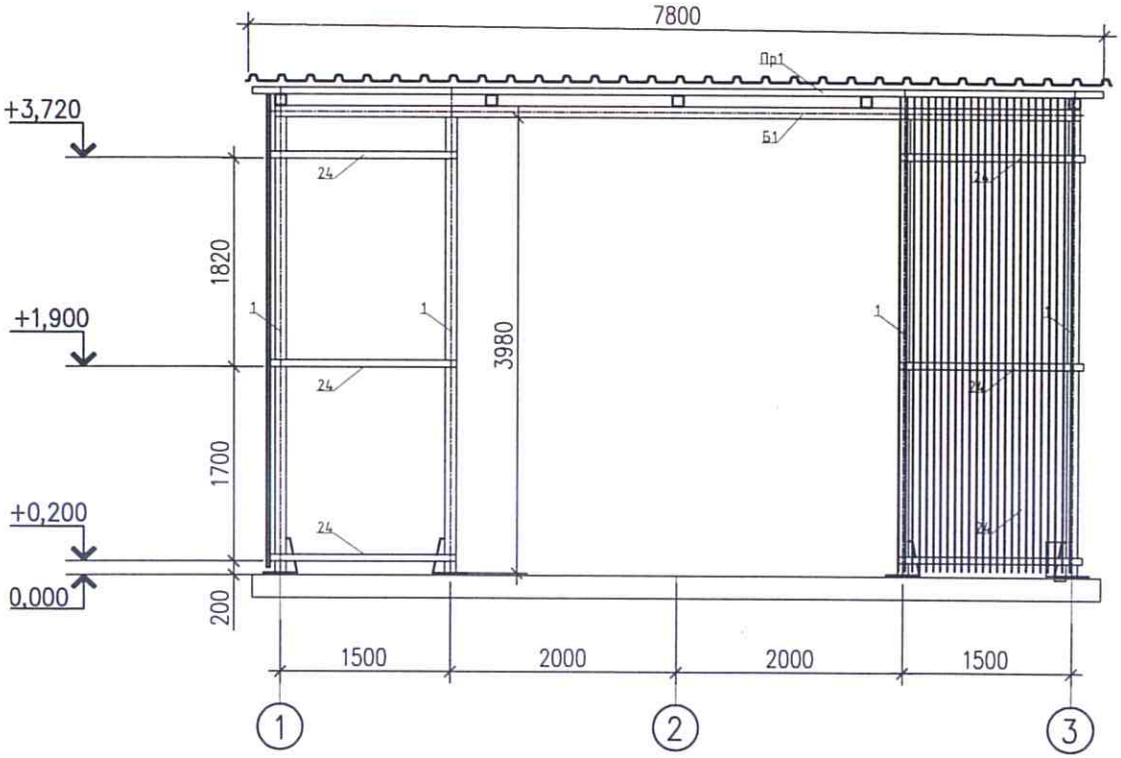


## Вид по оси 1

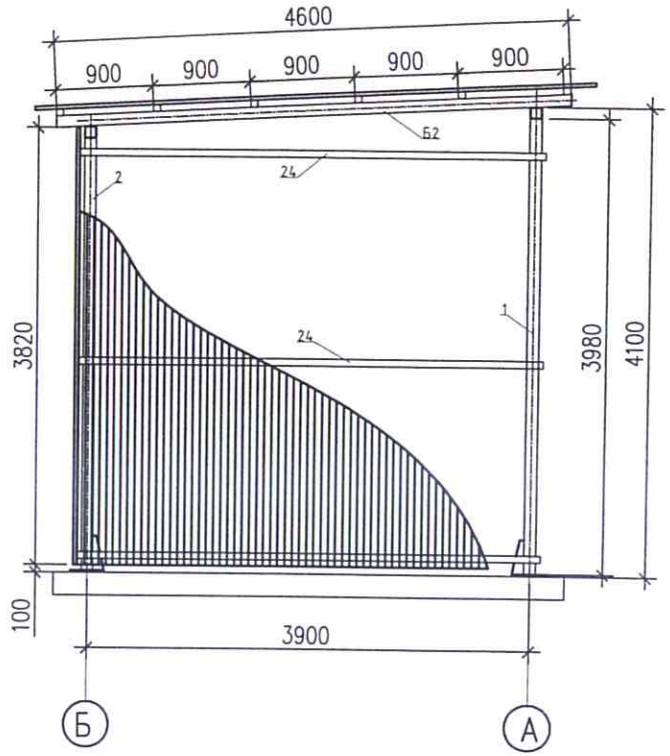


## Вид по оси Б

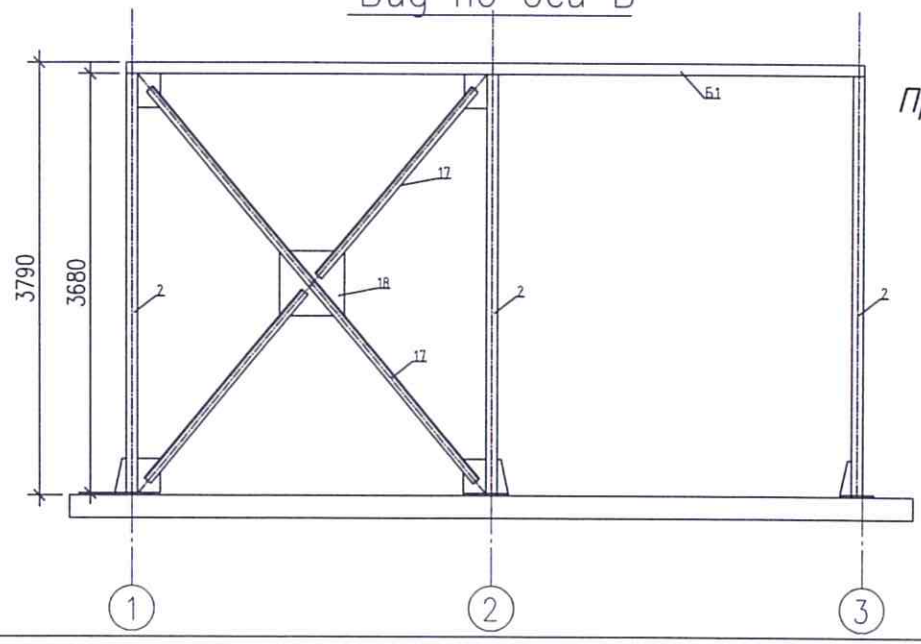


*Примечание:*

1. *Сварка по ГОСТ 5264-80 электродами марки Э50А – УОНИ-13/55 ГОСТ 9466-75*
2. *Сварные швы зачистить от шлака металлической щеткой.*

| | | | | | | | | |
|---|---|---|---|---|---|---|---|---|
| | | | | | | УСГЦ-2023 | | |
| Изм. | Кол.уч. | Лист | № док. | Подп. | Дата | Металлоконструкции каркаса навеса инсинератора | Стадия | Масса | Масштаб |
| Разработал | | Борисов С.Ю. | | | | | РД | | |
| | | | | | | | Лист 1 | Листов 2 | |
| | | | | | | | ООО БМК | | |

## Ведомость материалов

| Поз. | Обозначение | Наименование | Кол-во | Приме-чание |
|---|---|---|---|---|
| 1 | Колонна К1 | Труба 100Х100Х4 ГОСТ 30245-2003 L=3990мм | 4 | 187,2кг |
| 2 | | Лист 10 ГОСТ 19903-90 250х250 | 4 | 19,5кг |
| 3 | | Лист 10 ГОСТ 19903-90 120х120 | 1 | 1,12кг |
| 4 | | Лист 10 ГОСТ 19903-90 100х300 ребро | 2 | 2,34кг |
| 5 | | Анкерный болт распорный М16/20х150 | 16 | |
| | | | | |
| 6 | Колонна К2 | Труба 100Х100Х4 ГОСТ 30245-2003 L=3680мм | 4 | 172,66кг |
| 7 | | Лист 10 ГОСТ 19903-90 250х250 | 4 | 19,5кг |
| 8 | | Лист 10 ГОСТ 19903-90 120х120 | 1 | 1,12кг |
| 9 | | Лист 10 ГОСТ 19903-90 100х300 ребро | 2 | 2,34кг |
| 10 | | Анкерный болт распорный М16/20х150 | 12 | |
| | | | | |
| 11 | Балка Б1 | Труба 100Х100Х4 ГОСТ 30245-2003 L=7200мм | 2 | 168,9кг |
| 12 | Заглушка | Лист 5 ГОСТ 19903-90 120х120 | 2 | 0,97кг |
| | | | | |
| 13 | Балка Б2 | Труба 100Х100Х4 ГОСТ 30245-2003 L=4600мм | 5 | 269,79кг |
| 14 | Заглушка | Лист 5 ГОСТ 19903-90 120х120 | 10 | 4,9кг |
| | | | | |
| 15 | Прогоны Пр1 | Труба 60Х60Х4 ГОСТ 30245-2003 L=7800мм | 6 | 319,17кг |
| 16 | Заглушка | Лист 5 ГОСТ 19903-90 120х120 | 12 | 5,9кг |
| 17 | Вертикальные связи | Уголок 75Х75Х5 ГОСТ 8509-93 L=4550мм | 2 | 52,78кг |
| 18 | | Лист 10 ГОСТ 19903-90 450х450 | 1 | 31,59кг |
| 19 | | Лист 10 ГОСТ 19903-90 200х300 | 4 | 18,72кг |
| | | Ограждающие конструкции | | |
| 20 | Кровля | Профлист НС35 ГОСТ 8509-93 L=5000мм | 39 | кв.м |
| 21 | | Кровельные саморезы 4,8х51 с буром по металлу | 200 | |
| 22 | Стены | Профлист С10 ГОСТ 8509-93 | 72 | кв.м |
| 23 | | Саморезы 4,8х35 с буром по металлу | 400 | |
| 24 | | Труба 60Х40Х4 ГОСТ 30245-2003 п.м | 60,0 | 303,57кг |

| Изм. | Кол.уч. | Лист | № док. | Подп. | Дата |
|---|---|---|---|---|---|
| Разработал | | Мустафин З.Д | | | |

УСГЦ-2023

Металлоконструкции каркаса навеса инсениратора

| Стадия | Масса | Масштаб |
|---|---|---|
| РД | | |
| Лист 1 | Листов 1 | |

Спецификация

ООО БМК

# Монолитная плита под навес инсинератора

## А - А

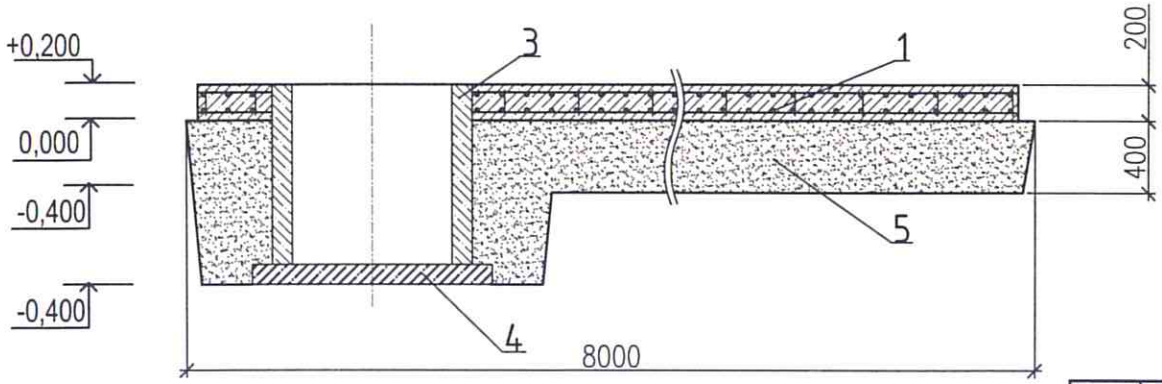


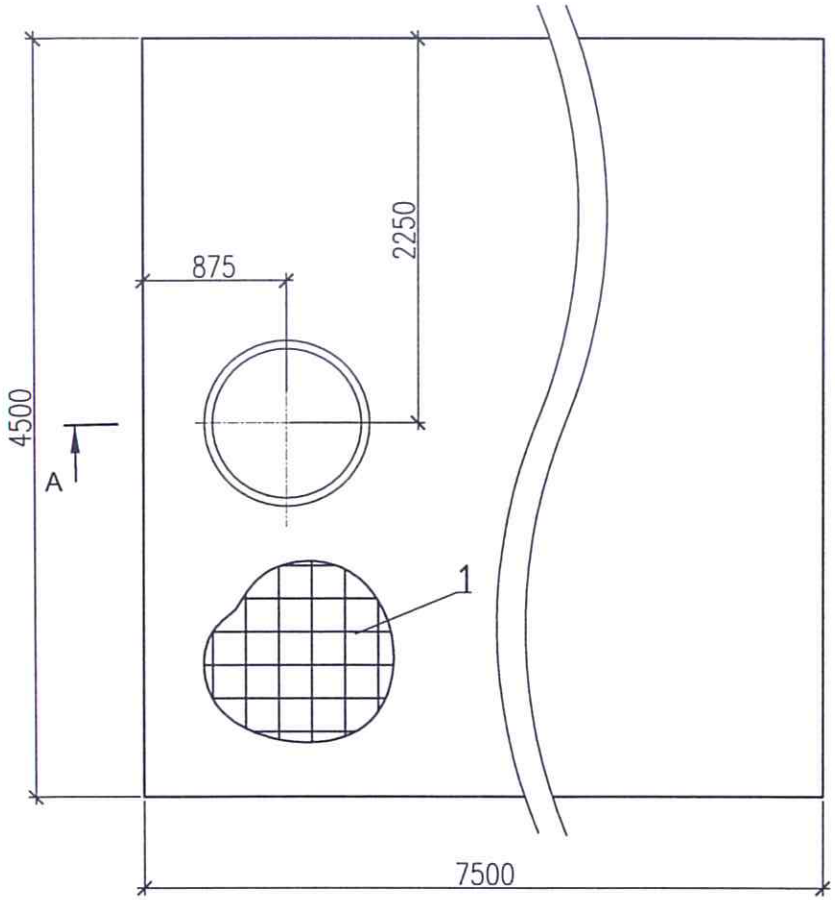


Ведомость материалов

| Поз. | Обозначение | Наименование | | Кол-во | Масса ед. кг |
|---|---|---|---|---|---|
| | | Монолитная плита | | | |
| 1 | ячейка 200х200 в 2 ряда | Арматура ВАIII ГОСТ 30245-2003 | п.м | 680 | 265 |
| 2 | | Бетон В25 | куб.м | 6,6 | |
| | | Приямок | | 1 | |
| 3 | | Кольцо КС 10-9 | | 1 | |
| 4 | | Днище ПП 10 | | 1 | |
| | | Песчаное основание | | | |
| 5 | | ПГС | куб.м | 15,6 | |

Примечание:

1. Гидроизоляция боковых поверхностей битумной мастикой "Технониколь" в 2 слоя по "Праймеру Технониколь".
2. Песчаное основание выполнить с послойным уплотнением с К=0,95.

| Изм. | Кол.уч. | Лист | № док. | Подп. | Дата |
|---|---|---|---|---|---|
| Разработал | | Борисов С.Ю. | | | |

УСГЦ-2023

Монолитная плита под навеса инсинератора

| Стадия | Масса | Масштаб |
|---|---|---|
| РД | | |
| Лист 2 | Листов 2 | |

ООО БМК