УТВЕРЖДАЮ:
Генеральный директор
ООО «Башкирская мясная компания»

_____/Зайнуллин Р.М./

ТЕХНИЧЕСКОЕ ЗАДАНИЕ

На строительно-монтажные работ по изготовлению бетонной площадки и навеса под инсинератор

Данные о заказчике.

1.	Заказчик	Общество с ограниченной ответственностью «Уфимский селекционно-гибридный центр» ИНН 0277116439 КПП 021401001 Юр. адрес: 452747, РБ, Благоварский район, д. Восточный
2.	Генеральный директор ООО «Башкирская Мясная компания»	Зайнуллин Ринат Мударисович
3.	Контактное лицо:	Лашманов Александр Сергеевич
4.	Данные для контактов	+7(347)246 44 28 (доб.128), +7 (927) 949 53 75 e-mail: Lashmanov_AS@tavros.ru
5.	Ответственный за реализацию	Заместитель главного инженера ООО «Башкирская мясная компания» Лашманов А.С.

Задание.

Общие данные		
	Место расположения объекта	**Адрес:** **1. РБ, Благоварский район, д. Восточный**
2.	**Цель задания**	Строительно-монтажные работы по организации бетонной площадки под установку Инсинератора и изготовления навеса
3.	**Наименование объекта**	«Инсинератор»
4.	**Назначение объекта**	Бетонная площадка с навесом для размещения инсинератора
5.	**Климатические условия района строительства**	Климатические параметры района строительства принять по СП 131.13330.2012 Расчетная снеговая нагрузка -320 кг/м2; Нормативная ветровая нагрузка -30 кг/м2; Температура наиболее холодной пятидневки - -32 °С; Принятая глубина промерзания, - 1,8 м.

<table>
<tr><td>6.</td><td>Исходные данные для начала проведения СМР</td><td>Исходные данные СМР представляются Заказчиком, а именно:
1. Эскизный план;
2. Ведомость объемов работ на общестроительные работы.
Другие исходные данные, необходимость в которых может возникнуть в процессе строительства, предоставляются Заказчиком по запросу подрядной организации.</td></tr>
<tr><td>7.</td><td>Общие требования к организации СМР</td><td>Мобилизационные работы провести в кратчайшие сроки - не более 2-х дней.
Территорию склада временного хранения строительных материалов выполнить на территории площадки.
До начала СМР Подрядная организация обязана подготовить акт о приемке площадки под строительство и согласовать с заказчиком протокол о начале производства работ. Подготовить и показать доверенному лицу от заказчика, либо техническому надзору, журнал о ведении общих работ, журнал Скрытых работ, журнал сварочных работ, журнал бетонных работ.</td></tr>
<tr><td>8.</td><td>Режим работы объекта</td><td>Без выходных и праздничных дней режим работы с 8 00 – до 17 00.</td></tr>
<tr><td>9.</td><td>Требования к качеству работ</td><td>Согласно РД 34.15.132-96, ГОСТ 9.402-2004, СП 435.1325800.2018, ГОСТ 23118—2019,</td></tr>
<tr><td>10.</td><td>Требования к безопасности объекта:</td><td>В полном соответствии требованиям и нормам действующего законодательства РФ, СНИП, ЕСКД</td></tr>
<tr><td>11.</td><td>Применение нормативных и руководящих документов</td><td>Проектировщик обязан руководствоваться действующими нормативными документами РФ в области строительства, санитарными нормами и нормами природоохранного законодательства РФ.</td></tr>
<tr><td>12.</td><td>Перечень работ</td><td>
<table>
<tr><th>Наименование работ</th><th>Материалы</th><th>Кол-во</th><th>Примечание</th></tr>
<tr><td colspan="4">Металлокаркас</td></tr>
<tr><td rowspan="5">Колонна К1</td><td>Труба 100х100х4 ГОСТ 30245-2003 L=3990 мм</td><td>4</td><td>187,2 кг</td></tr>
<tr><td>Лист 10 ГОСТ 19903-90 250х250</td><td>4</td><td>19,5 кг</td></tr>
<tr><td>Лист 10 ГОСТ 19903-90 120х120</td><td>1</td><td>1,12 кг</td></tr>
<tr><td>Лист 10 ГОСТ 19903-90 100х300 ребро</td><td>2</td><td>2,34 кг</td></tr>
<tr><td>Анкерный болт распорный М16\20х150</td><td>16</td><td></td></tr>
<tr><td rowspan="4">Колонна К2</td><td>Труба 100х100х4 ГОСТ 30245-2003 L=3680 мм</td><td>4</td><td>172,66 кг</td></tr>
<tr><td>Лист 10 ГОСТ 19903-90 250х250</td><td>4</td><td>19,5 кг</td></tr>
<tr><td>Лист 10 ГОСТ 19903-90 120х120</td><td>1</td><td>1,12 кг</td></tr>
<tr><td>Лист 10 ГОСТ 19903-90 100х300 ребро</td><td>2</td><td>2,34 кг</td></tr>
</table>
</td></tr>
</table>

	Анкерный болт распорный М16\20х150	12	
Балка Б1	Труба 100х100х4 ГОСТ 30245-2003 L=7200 мм	2	168,9 кг
Заглушка	Лист 5 ГОСТ 19903-90 120х120	2	0,97 кг
Балка Б2	Труба 100х100х4 ГОСТ 30245-2003 L=4600 мм	5	269,79 кг
Заглушка	Лист 5 ГОСТ 19903-90 120х120	10	4,9 кг
Прогоны Пр1	Труба 60х60х4 ГОСТ 30245-2003 L=7800 мм	6	319,17кг
Заглушка	Лист 5 ГОСТ 19903-90 120х120	12	5,9кг
Вертикальные связи	Уголок 75х75х5 ГОСТ 8509-93 L=4550 мм	2	52,78 кг
	Лист 10 ГОСТ 19903-90 450х450	1	31,59 кг
	Лист 10 ГОСТ 19903-90 200х300	4	18,72 кг
Ограждающие конструкции			
Кровля	Профлист НС 35 ГОСТ 8509-93 L = 5000 мм	39	кв.м
	Кровельные саморезы 4,8х51 с буром по металлу	200	шт
Стены	Профлист С10 ГОСТ 8509-93	72	кв.м
	Саморезы 4,8х35 с буром по металлу	400	шт
	Труба 60х60х4 ГОСТ 30245-2003	60 п.м	303,57 кг
Устройство основания под навес			
Разработка грунта механизированным способом h=0,4м		16м3	
Разработка грунта механизированным способом под приямок 1,5*1,5*0,7		1,6 м3	
Устройство основания под днище колодца h=0,1м	ПГС	0,22 м3	
Монтаж днища колодца ПП10-1	Днище колодца ПП10-1	1 шт	
Монтаж ж/б кольца 1000*900*80 КС10-9	Кольцо КС10-9	1 шт	
Гидроизоляция кольца обмазочная, битумная за 2 раза	Битумная мастика "Технониколь"	4 м2	

		Засыпка пазух приямка с послойным уплотнением до К=0,95 (2 слоя)	ПГС	0,88м3	
		Устройство основания под монолитную плиту h=0,4м с послойным уплотнением до К=0,95 (2 слоя)	ПГС	16,5 м3	
		Устройство гидроизоляции под монолитную плиту	Пленка ПЭ толщина 100 мкм	34 м2	
		Армирование монолитной плиты в 2 слоя	Арматура 8 AIII ячейка 200х200	680 п.м.	265 кг
		Монтаж опалубки монолитной плиты	Доска обрезная х/п	0,12м3	
		Бетонирование монолитной плиты бетоном марки В25	Бетон В25	6,6м3	
		Гидроизоляция боковых поверхностей монолитной плиты обмазочная, битумная за 2 раза	Битумная мастика "Технониколь"	4,8 м2	
13.	**Основные требования**	1. Материалы предоставляются подрядчиком. 2. Подрядчику необходимо ознакомиться с правилами прохождения КПП и нахождения на территории предприятия. 3. При заходе на предприятие сотрудникам подрядной организации необходимо иметь на руках действующую справку о прохождении медкомиссии с отметкой о пройденной и действующей флюорографии, о отрицательном результате теста на COVID 19. 4. Заход сотрудников подрядной организации на территорию площадки только по электронным пропускам, полученным по письменному уведомлению с перечислением ФИО и паспортных данных сотрудников подрядной организации. Пронос необходимых материалов и инструмента осуществляется по согласованному перечню; 5. Питание сотрудников подрядной организации осуществляется привозным питанием на территории предприятия от заказчика. Оплату за питание производит подрядная организация. 6. Если подрядная организация проводит работы связанный с потреблением электроэнергии, то она производит оплату за потребленную электроэнергию;			
14.	**Требования к оформлению и передаче**	Исполнительная документация оформляется по факту исполнения с предоставлением журналов общих и скрытых работ.			

	Исполнительной документации	Исполнительная документация должна быть представлена в следующем объеме: 2 (три) экземпляра на бумажном носителе; 1 (один) экземпляр на электронном носителе в виде файлов на оптическом, флеш- или ином носителе информации в формате; Акты выполненных работ формата КС-2, формат КС-3; Исполнительные схемы; Исполнительная сьемка; Акты скрытых работ; Общий журнал работ; Журнал сварочных работ; Журнал бетонных работ; Акты испытаний; Акт об окончании ПНР; Сертификаты соответствия, качества, декларации и т.д. (на применяемые материалы); Паспорта на используемые материалы и оборудование; Протоколы огнезащиты и др. испытаний (если используются данные материалы); Технический отчет Акт приемки выполненных работ Приказ о создании рабочей группы по приемке выполненных работ.
15.	**Гарантия на выполненные работы и поставленное оборудование.**	Гарантийный срок на выполненные работы – не менее 24 месяцев с момента подписания актов приемки в эксплуатацию
16.	**Сроки исполнения**	Не более 30 суток с момента получения авансового платежа.

Заместитель главного инженера
ООО Башкирская мясная компания Лашманов А.С.

Кудрин А.Н.

Ведомость работ по монтажу эстакады на дезбарьер УСГЦ				
№пп	Наименование работ	Материалы	Кол-во	Примечание
Металлокаркас				
1	Колонна К1	Труба 100х100х4 ГОСТ 30245-2003 L=3990 мм	4	187,2 кг
2		Лист 10 ГОСТ 19903-90 250х250	4	19,5 кг
3		Лист 10 ГОСТ 19903-90 120х120	1	1,12 кг
4		Лист 10 ГОСТ 19903-90 100х300 ребро	2	2,34 кг
5		Анкерный болт распорный М16\20х150	16	
6	Колонна К2	Труба 100х100х4 ГОСТ 30245-2003 L=3680 мм	4	172,66 кг
7		Лист 10 ГОСТ 19903-90 250х250	4	19,5 кг
8		Лист 10 ГОСТ 19903-90 120х120	1	1,12 кг
9		Лист 10 ГОСТ 19903-90 100х300 ребро	2	2,34 кг
10		Анкерный болт распорный М16\20х150	12	
11	Балка Б1	Труба 100х100х4 ГОСТ 30245-2003 L=7200 мм	2	168,9 кг
12	Заглушка	Лист 5 ГОСТ 19903-90 120х120	2	0,97 кг
13	Балка Б2	Труба 100х100х4 ГОСТ 30245-2003 L=4600 мм	5	269,79 кг
14	Заглушка	Лист 5 ГОСТ 19903-90 120х120	10	4,9 кг
15	Прогоны Пр1	Труба 60х60х4 ГОСТ 30245-2003 L=7800 мм	6	319,17кг
16	Заглушка	Лист 5 ГОСТ 19903-90 120х120	12	5,9кг
17	Вертикальные связи	Уголок 75х75х5 ГОСТ 8509-93 L=4550 мм	2	52,78 кг
18		Лист 10 ГОСТ 19903-90 450х450	1	31,59 кг
19		Лист 10 ГОСТ 19903-90 200х300	4	18,72 кг
Ограждающие конструкции				
21	Кровля	Профлист НС 35 ГОСТ 8509-93 L = 5000 мм	39	кв.м
22		Кровельные саморезы 4,8х51 с буром по металлу	200	шт
23	Стены	Профлист С10 ГОСТ 8509-93	72	кв.м
24		Саморезы 4,8х35 с буром по металлу	400	шт
25		Труба 60х60х4 ГОСТ 30245-2003	60 п.м	303,57 кг
Устройство основания под навес				
26	Разработка грунта механизированным способом h=0,4м		16м3	
27	Разработка грунта механизированным способом под приямок 1,5*1,5*0,7		1,6 м3	
28	Устройство основания под днище колодца h=0,1м	ПГС	0,22 м3	
29	Монтаж днища колодца ПП10-1	Днище колодца ПП10-1	1 шт	
30	Монтаж ж/б кольца 1000*900*80 КС10-9	Кольцо КС10-9	1 шт	
31	Гидроизоляция кольца обмазочная, битумная за 2 раза	Битумная мастика "Технониколь"	4 м2	

32	Засыпка пазух приямка с послойным уплотнением до К=0,95 (2 слоя)	ПГС	0,88м3	
33	Устройство основания под монолитную плиту h=0,4м с послойным уплотнением до К=0,95 (2 слоя)	ПГС	16,5 м3	
34	Устройство гидроизоляции под монолитную плиту	Пленка ПЭ толщина 100 мкм	34 м2	
35	Армирование монолитной плиты в 2 слоя	Арматура 8 AIII ячейка 200х200	680 п.м.	265 кг
36	Монтаж опалубки монолитной плиты	Доска обрезная х/п	0,12м3	
37	Бетонирование монолитной плиты бетоном марки В25	Бетон В25	6,6м3	
38	Гидроизоляция боковых поверхностей монолитной плиты обмазочная, битумная за 2 раза	Битумная мастика "Технониколь"	4,8 м2	

Заместитель главного инженера Лашманов А.С.

ИНЖЕНЕР ... ТЕХНАДЗОРУ
БОРИСОВ А.Ю.

Монолитная плита под навес инсинератора

А - А

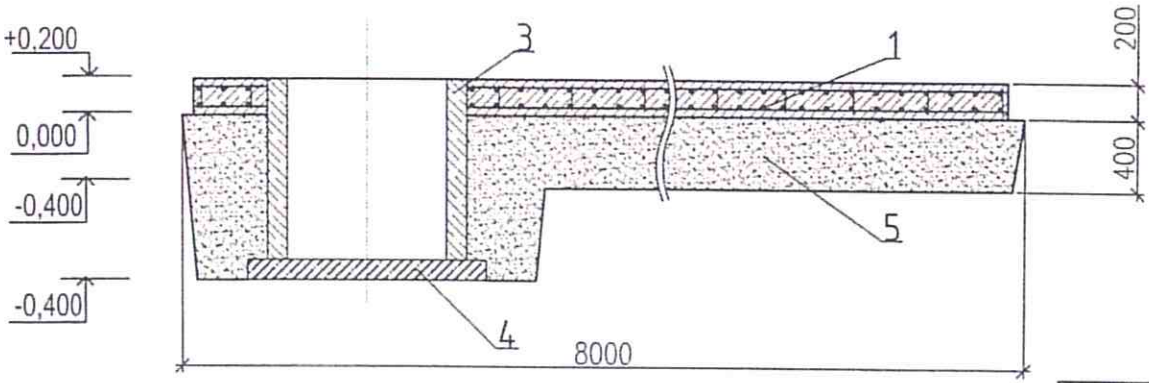

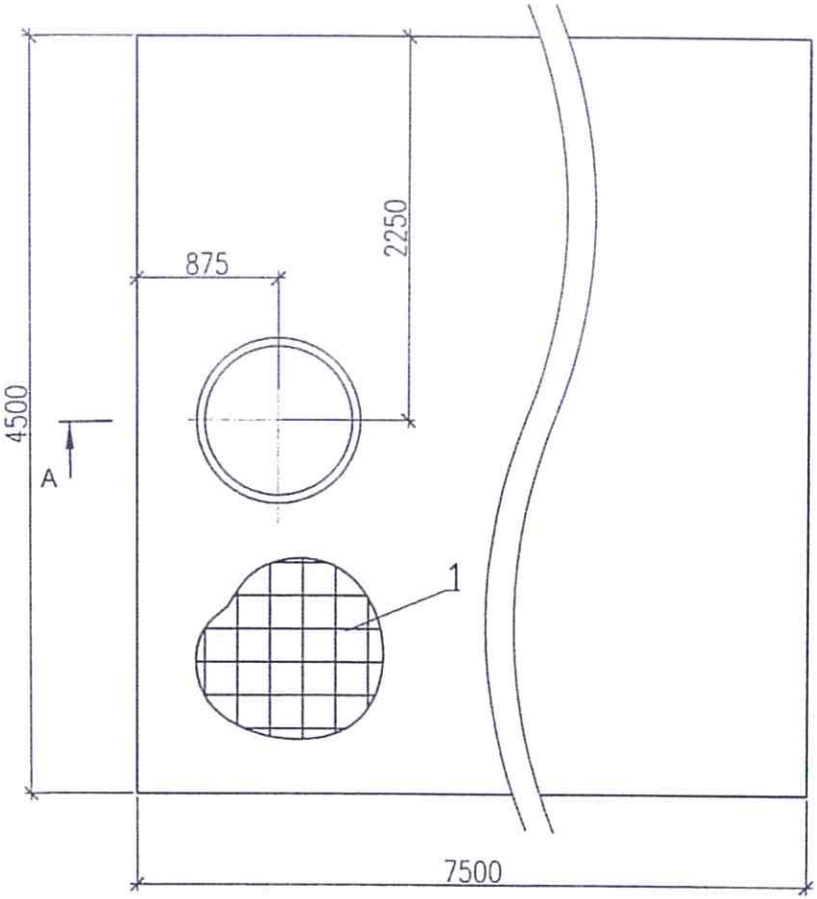

Ведомость материалов

Поз.	Обозначение	Наименование		Кол-во	Масса ед. кг
		Монолитная плита			
1	ячейка 200х200 в 2 ряда	Арматура 8AIII ГОСТ 30245-2003	п.м	680	265
2		Бетон В25	куб.м	6,6	
		Приямок		1	
3		Кольцо КС 10-9		1	
4		Днище ПП 10		1	
		Песчаное основание			
5		ПГС	куб.м	15,6	

Примечание:

1. Гидроизоляция боковых поверхностей битумной мастикой "Технониколь" в 2 слоя по "Праймеру Технониколь".
2. Песчаное основание выполнить с послойным уплотнением с К=0,95.

Изм.	Кол.уч.	Лист	№ док.	Подп.	Дата	УСГЦ-2023		
Разработал		Борисов С.Ю.				Монолитная плита под навеса инсинератора	Стадия: РД	Масса	Масштаб
							Лист 2	Листов 2	
							ООО БМК		

Вид по оси А

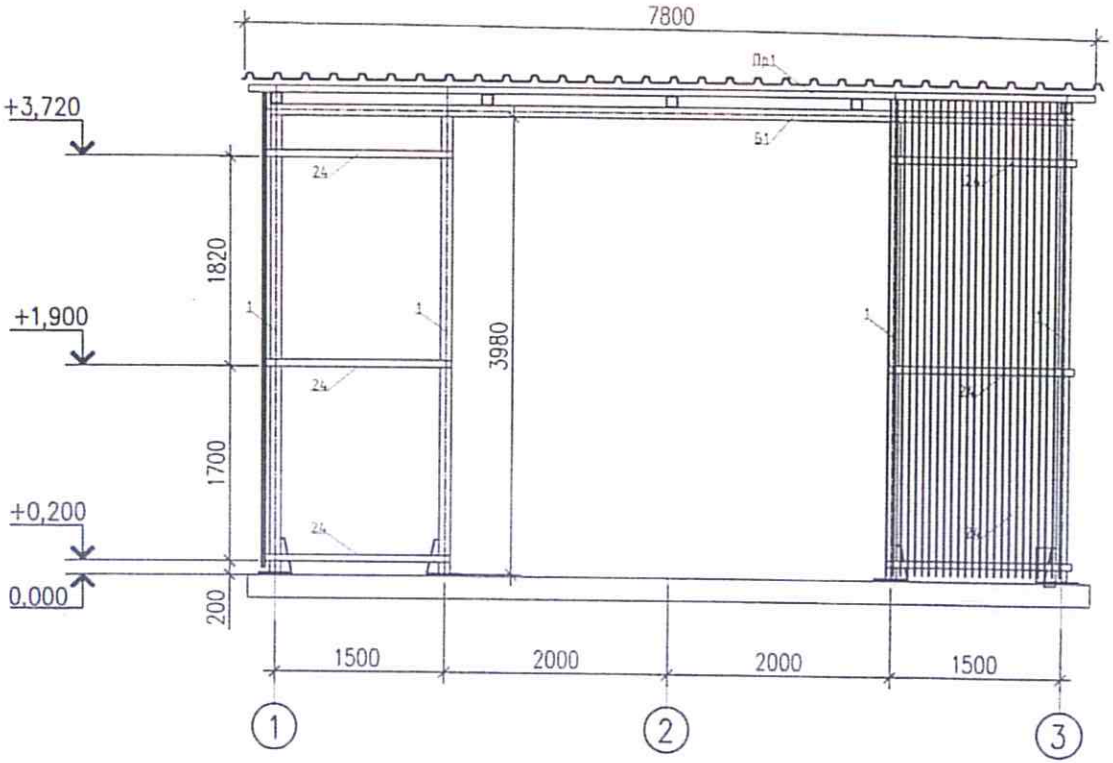

Вид по оси 1

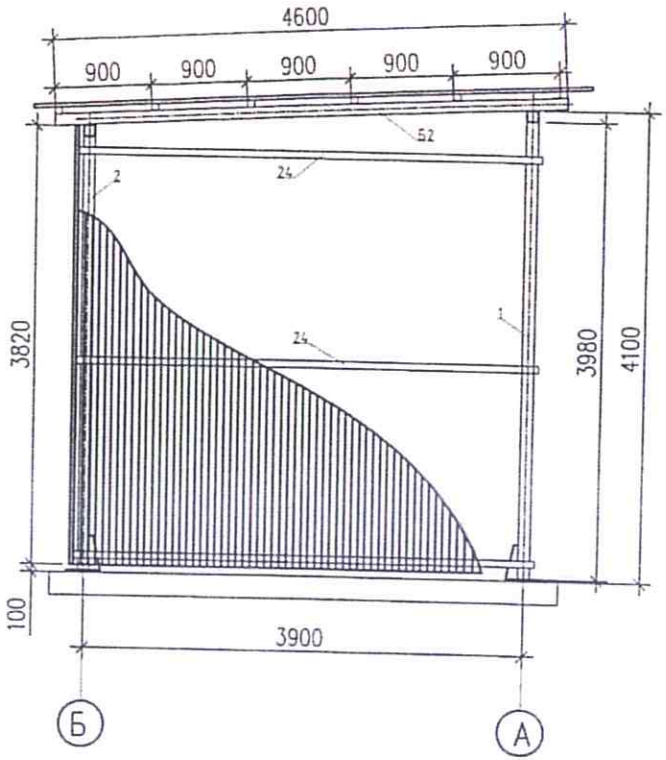

Вид по оси Б

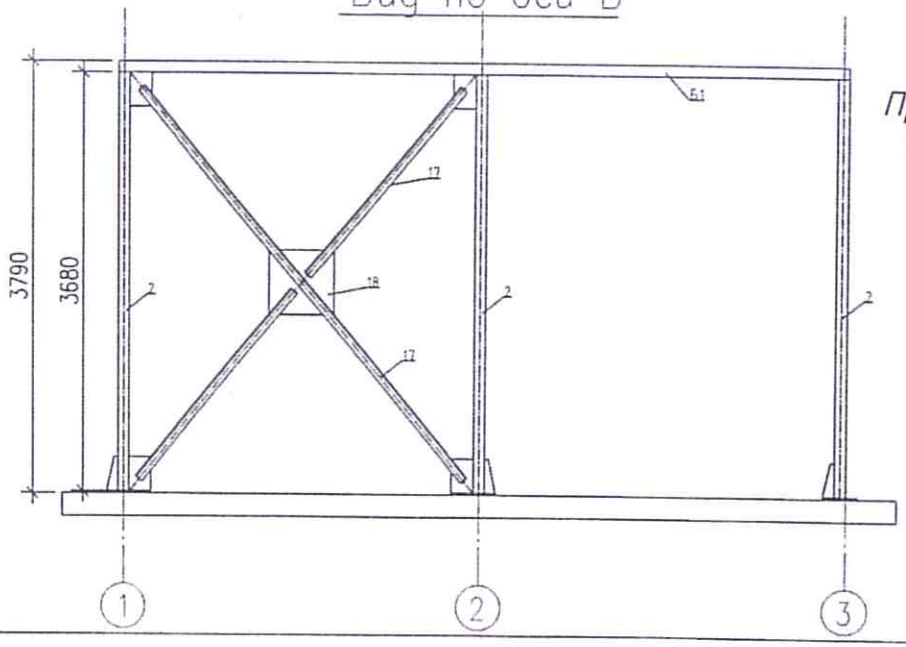

Примечание:

1. *Сварка по ГОСТ 5264-80 электродами марки Э50А – УОНИ-13/55 ГОСТ 9466-75*
2. *Сварные швы зачистить от шлака металлической щеткой.*

						УСГЦ-2023	
Изм.	Кол.уч.	Лист	№ док.	Подп.	Дата	Металлоконструкции каркаса навеса инсинератора	Стадия: РД; Масса; Масштаб
Разработал		Борисов С.П.					Лист 1; Листов 2
							ООО БМК

Ведомость материалов

Поз.	Обозначение	Наименование	Кол-во	Примечание
1	Колонна К1	Труба 100Х100Х4 ГОСТ 30245-2003 L=3990мм	4	187,2кг
2		Лист 10 ГОСТ 19903-90 250х250	4	19,5кг
3		Лист 10 ГОСТ 19903-90 120х120	1	1,12кг
4		Лист 10 ГОСТ 19903-90 100х300 ребро	2	2,34кг
5		Анкерный болт распорный М16/20х150	16	
6	Колонна К2	Труба 100Х100Х4 ГОСТ 30245-2003 L=3680мм	4	172,66кг
7		Лист 10 ГОСТ 19903-90 250х250	4	19,5кг
8		Лист 10 ГОСТ 19903-90 120х120	1	1,12кг
9		Лист 10 ГОСТ 19903-90 100х300 ребро	2	2,34кг
10		Анкерный болт распорный М16/20х150	12	
11	Балка Б1	Труба 100Х100Х4 ГОСТ 30245-2003 L=7200мм	2	168,9кг
12	Заглушка	Лист 5 ГОСТ 19903-90 120х120	2	0,97кг
13	Балка Б2	Труба 100Х100Х4 ГОСТ 30245-2003 L=4600мм	5	269,79кг
14	Заглушка	Лист 5 ГОСТ 19903-90 120х120	10	4,9кг
15	Прогоны Пр1	Труба 60Х60Х4 ГОСТ 30245-2003 L=7800мм	6	319,17кг
16	Заглушка	Лист 5 ГОСТ 19903-90 120х120	12	5,9кг
17	Вертикальные связи	Уголок 75Х75Х5 ГОСТ 8509-93 L=4550мм	2	52,78кг
18		Лист 10 ГОСТ 19903-90 450х450	1	31,59кг
19		Лист 10 ГОСТ 19903-90 200х300	4	18,72кг
		Ограждающие конструкции		
20	Кровля	Профлист НС35 ГОСТ 8509-93 L=5000мм	39	кв.м
21		Кровельные саморезы 4,8х51 с буром по металлу	200	
22	Стены	Профлист С10 ГОСТ 8509-93	72	кв.м
23		Саморезы 4,8х35 с буром по металлу	400	
24		Труба 60Х40Х4 ГОСТ 30245-2003 п.м	60,0	303,57кг

УСГЦ-2023

Изм.	Кол.уч.	Лист	№ док.	Подп.	Дата
Разработал		Мустафин З.Д			

Металлоконструкции каркаса навеса инсениратора

Стадия	Масса	Масштаб
РД		
Лист 1	Листов 1	

Спецификация

ООО БМК